alcom SYSTEMS

WYDANIE 2026

PROFILE ALUMINIOWE · ELEMENTY ZŁĄCZNE · OSPRZĘT

Seria 6

Katalog produktów

Profile, elementy złączne i osprzęt z rowkiem 6.

Rowek 6

Cięcie na wymiar 40–6000 mm

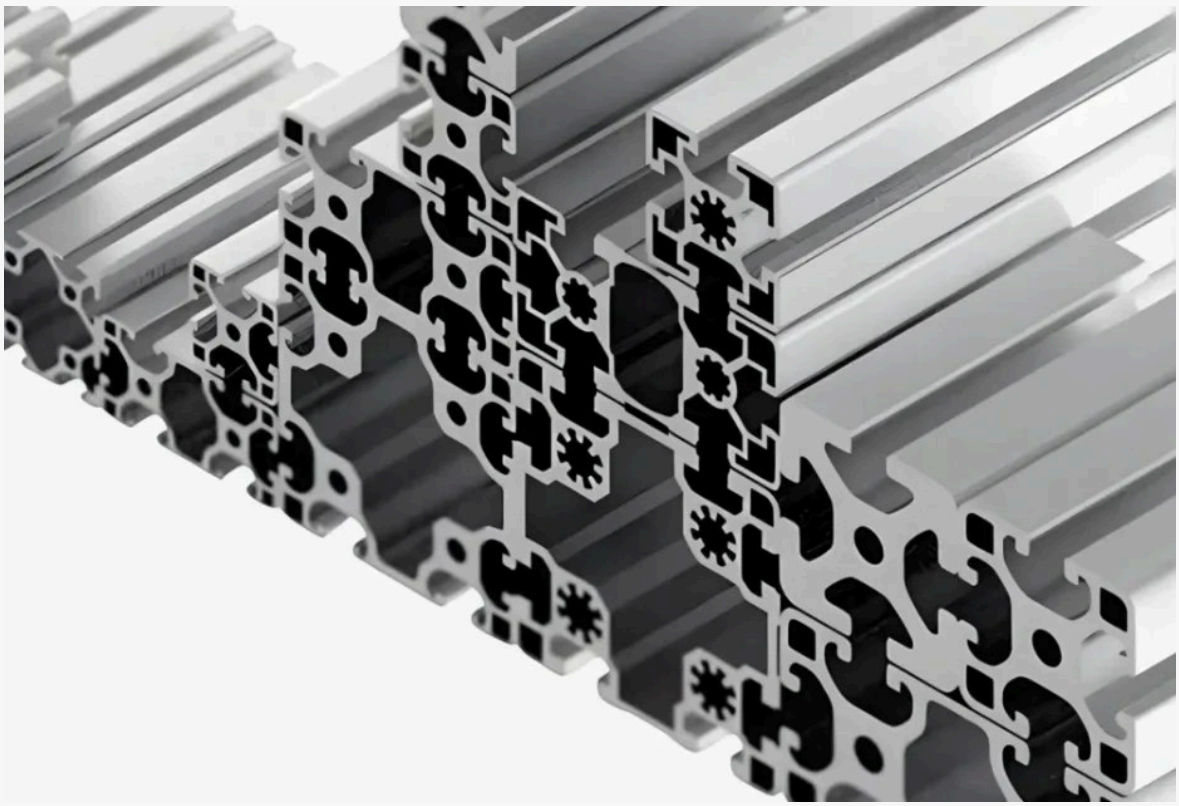

Alcom Systems sp. z o.o.
Biuro: ul. Szewska 6, 04-428 Warszawa

+48 602 768 799 · biuro@alcomsystems.pl
alcomsystems.pl · sklep: alcomsklep.pl

ROWEK 6

Seria 6

Profile, elementy złączne i osprzęt z rowkiem 6.

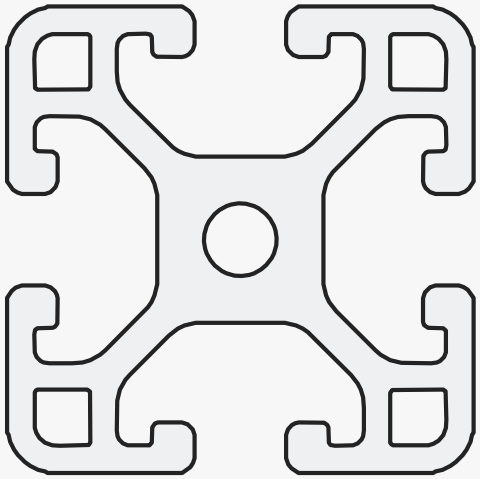

PROFIL BAZOWY 30×30

W TYM ROZDZIALE

Profile konstrukcyjne 36

Elementy złączne 48

Osprzęt 64

Elementy jezdno-wsporcze 76

Profil 6 20x20
Materiał: AlMgSi0,5F25
Wymiary (mm): 6030 x 20 x 20
Waga kg/m: 0,439

Numer arytkułu: S1062020

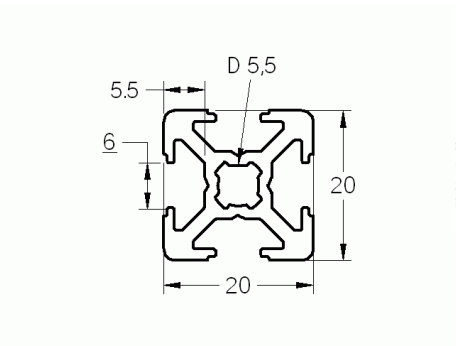



Profil 6 30x12
Materiał: AlMgSi0,5F25
Ix=0,25 Iy=1,46
Wx=0,39 Wy=0,98
Wymiary (mm): 6030 x 30 x 12
Waga kg/m: 0,422

Numer arytkułu: S1063012

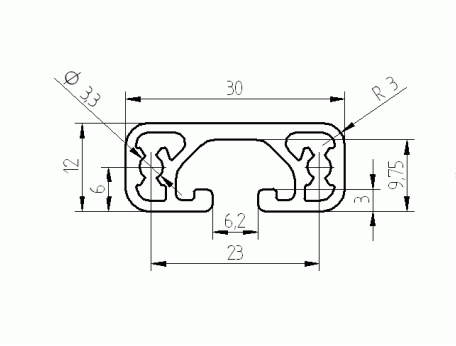



Profil 6 30x30 lekki
Materiał: AlMgSi0,5F25
Ix=2,90 Iy=2,90
Wx=1,94 Wy=1,94
Wymiary (mm): 6030 x 30 x 30
Waga kg/m: 0,93

Numer arytkułu: S1063030L

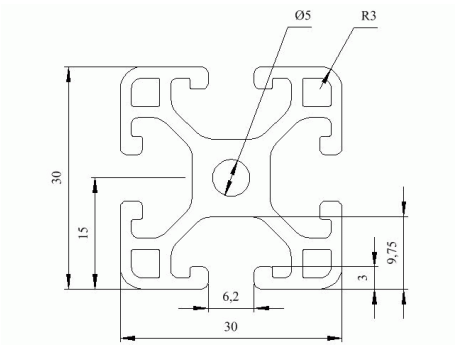



Profil 6 30x30 1N lekki
Materiał: AlMgSi0,5F25
Ix=2,91 Iy=3,01
Wx=1,94 Wy=1,98
Wymiary (mm): 6030 x 30 x 30
Waga kg/m: 0,94

Numer arytkułu: S1063030L1N

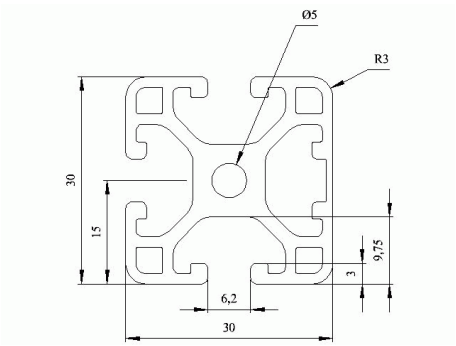



Profil 6 30x30 2N 180 lekki
Materiał: AlMgSi0,5F25
Ix=2,90 Iy=3,14
Wx=1,93 Wy=2,09
Wymiary (mm): 6030 x 30 x 30
Waga kg/m: 0,96

Numer arytkułu: S1063030L2N180

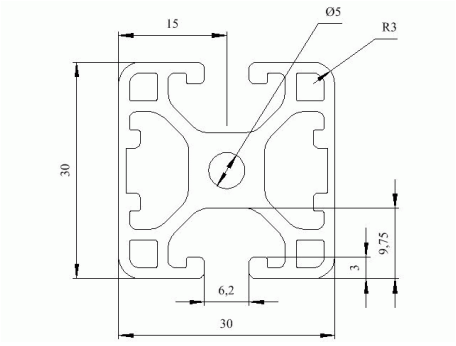



Profil 6 30x30 2N 90⁰ lekki

Materiał: AlMgSi0,5F25
Ix=3,02 Iy=3,02
Wx=1,98 Wy=1,98
Wymiary (mm): 6030 x 30 x 30
Waga kg/m: 0,96

Numer arytkułu: S1063030L2N90

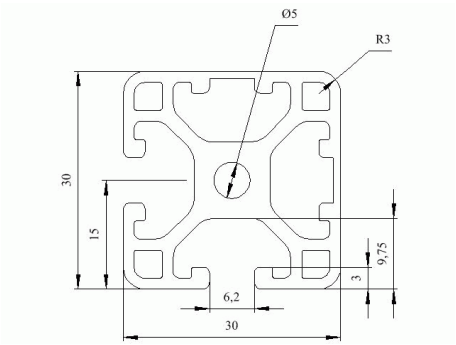



Profil 6 30x30 3N lekki

Materiał: AlMgSi0,5F25
Ix=3,14 Iy=3,02
Wx=2,09 Wy=1,98
Wymiary (mm): 6030 x 30 x 30
Waga kg/m: 0,962

Numer arytkułu: S1063030L3N

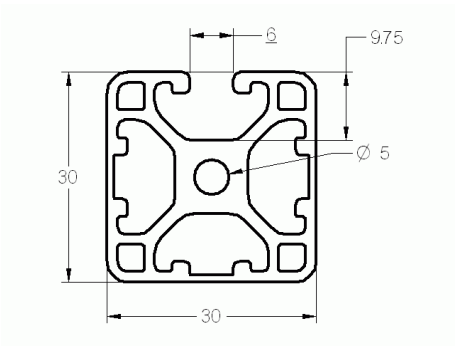



Profil 6 30x30 lekki czarny

Materiał: AlMgSi0,5F25
Ix=2,90 Iy=2,90
Wx=1,94 Wy=1,94
Wymiary (mm): 6030 x 30 x 30
Waga kg/m: 0,93

Numer arytkułu: S1063030LSCH

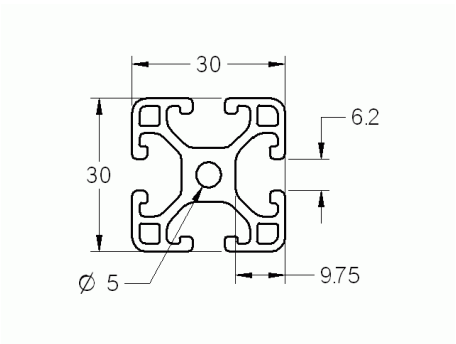



Profil 6 30x30 ciężki

Materiał: AlMgSi0,5F25
Ix=4,15 Iy=4,15
Wx=2,77 Wy=2,77
Wymiary (mm): 6030 x 30 x 30
Waga kg/m: 1,26

Numer arytkułu: S1063030S

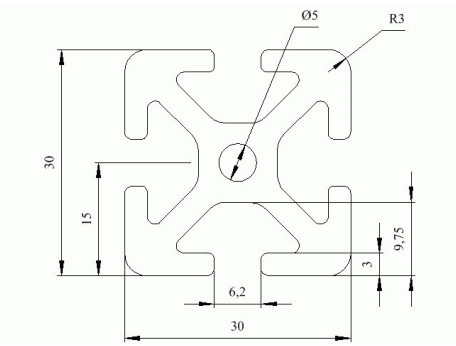



Profil 6 30x30-45⁰ lekki

Materiał: AlMgSi0,5F25
Ix=2,21 Iy=2,21
Wx=1,33 Wy=1,33
Wymiary (mm): 6030 x 30 x 30
Waga kg/m: 0,84

Numer arytkułu: S106303045L

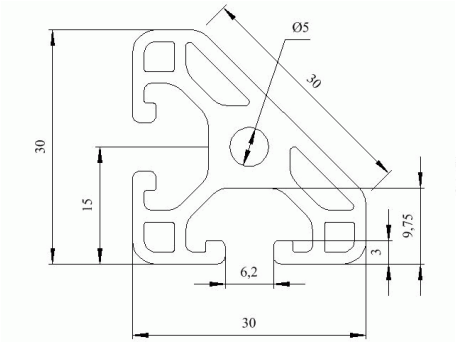



Profil 6 40x20
Materiał: AlMgSi0,5F25
Wymiary (mm): 6030 x 40 x 20
Waga kg/m: 0,77

Numer arytkułu: S1064020

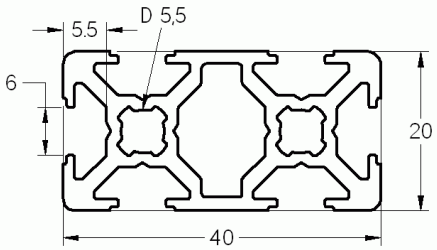



Profil 6 60x12 lekki
Materiał: AlMgSi0,5F25
Ix=0,53 Iy=10,00
Wx=0,83 Wy=3,34
Wymiary (mm): 6030 x 60 x 12
Waga kg/m: 0,79

Numer arytkułu: S1066012L

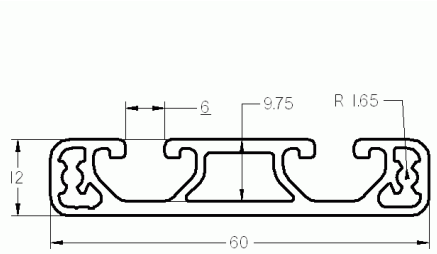



Profil 6 60x30 lekki
Materiał: AlMgSi0,5F25
Ix=5,77 Iy=21,47
Wx=3,78 Wy=7,16
Wymiary (mm): 6030 x 60 x 30
Waga kg/m: 1,74

Numer arytkułu: S1066030L

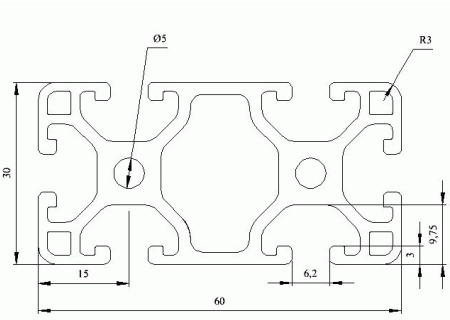

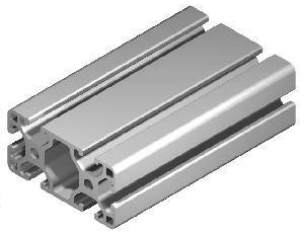

Profil 6 60x30 lekki czarny
Materiał: AlMgSi0,5F25
Ix=5,77 Iy=21,47
Wx=3,78 Wy=7,16
Wymiary (mm): 6030 x 60 x 30
Waga kg/m: 1,74

Numer arytkułu: S1066030LSCH

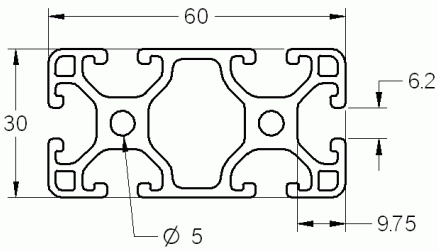



Profil 6 60x30 ciężki
Materiał: AlMgSi0,5F25
Ix=7,92 Iy=29,30
Wx=5,28 Wy=9,77
Wymiary (mm): 6030 x 60 x 30
Waga kg/m: 2,29

Numer arytkułu: S1066030S

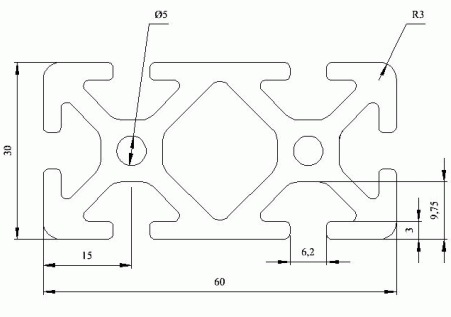



Profil 6 60x30 2N lekki

Materiał: AlMgSi0,5F25
Ix=5,77 Iy=21,47
Wx=3,78 Wy=7,16
Wymiary (mm): 6030 x 60 x 30
Waga kg/m: 1,74

Numer arytkułu: S1066030L2N

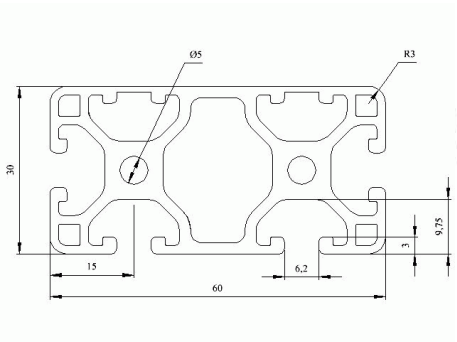



Profil 60x30 2N 180⁰

Materiał: AlMgSi0,5F25
Ix=5,54 Iy=22,21
Wx=3,69 Wy=7,40
Wymiary (mm): 6030 x 60 x 30
Waga kg/m: 1,74

Numer arytkułu: S10660302N180

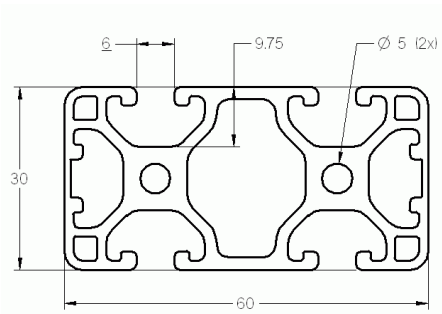



Profil 6 60x30 3N 90⁰

Materiał: AlMgSi0,5F25
Ix=5,77 Iy=21,97
Wx=3,78 Wy=7,26
Wymiary (mm): 6030 x 30 x 30
Waga kg/m: 1,76

Numer arytkułu: S10660303N90

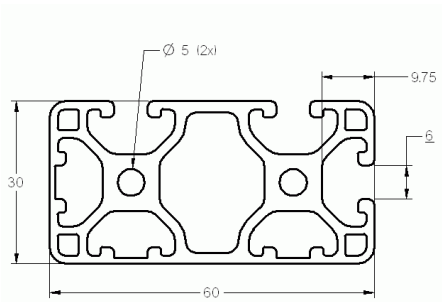



Profil 6 60x30 4N 180⁰

Materiał: AlMgSi0,5F25
Ix=6,01 Iy=21,74
Wx=3,78 Wy=7,26
Wymiary (mm): 6030 x 60 x 30
Waga kg/m: 1,78

Numer arytkułu: S10660304N180

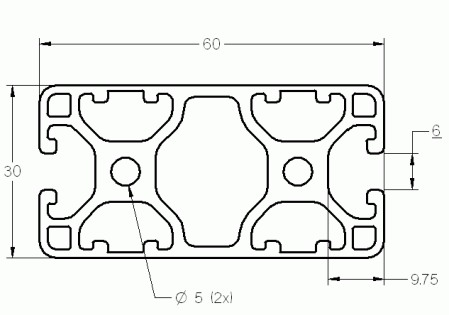



Profil 6 60x60 lekki

Materiał: AlMgSi0,5F25
Ix=39,47 Iy=39,47
Wx=13,16 Wy=13,16
Wymiary (mm): 6030 x 60 x 60
Waga kg/m: 2,7

Numer arytkułu: S1066060L

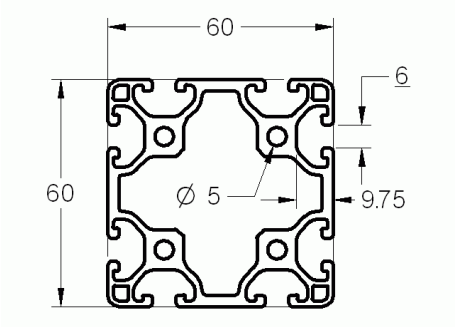



Profil 6 60x60 ciężki
Materiał: AlMgSi0,5F25
Ix=53,77 Iy=53,77
Wx=17,92 Wy=17,92
Wymiary (mm): 6030 x 60 x 60
Waga kg/m: 3,6

Numer arytkułu: S1066060S

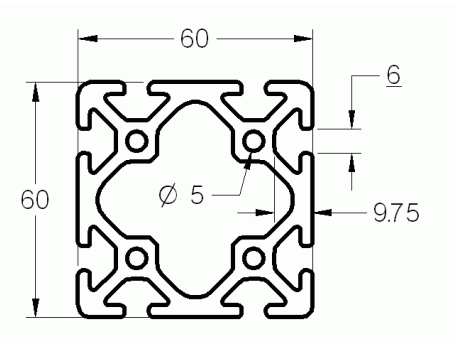



Profil 6 120x30 lekki
Materiał: AlMgSi0,5F25
Ix=10,82 Iy=152,65
Wx=7,21 Wy=25,44
Wymiary (mm): 6030 x 120 x 30
Waga kg/m: 3,11

Numer arytkułu: S10612030L

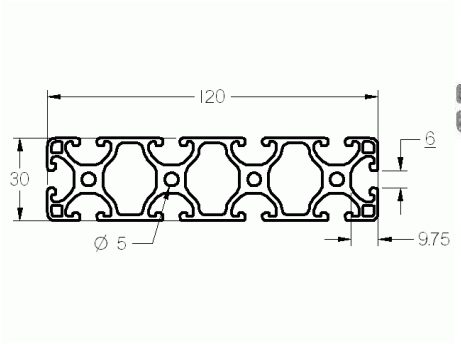



Profil 6 120x30 ciężki
Materiał: AlMgSi0,5F25
Ix=15,42 Iy=210,94
Wx=10,28 Wy=35,16
Wymiary (mm): 6030 x 120 x 30
Waga kg/m: 4,32

Numer arytkułu: S10612030S

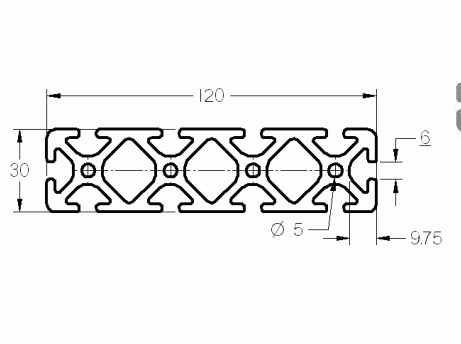



Profil 6 120x60 lekki
Materiał: AlMgSi0,5F25
Ix=76,61 Iy=259,65
Wx=25,54 Wy=43,27
Wymiary (mm): 6030 x 120 x 60
Waga kg/m: 5,05

Numer arytkułu: S10612060L

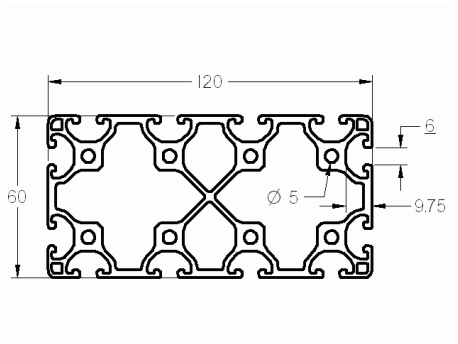

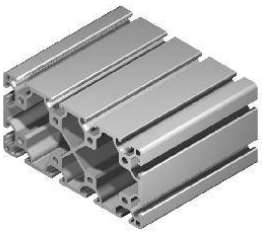

Profil 6 120x60 ciężki
Materiał: AlMgSi0,5F25
Ix=102,71 Iy=347,62
Wx=34,24 Wy=57,94
Wymiary (mm): 6030 x 120 x 60
Waga kg/m: 6,71

Numer arytkułu: S10612060S

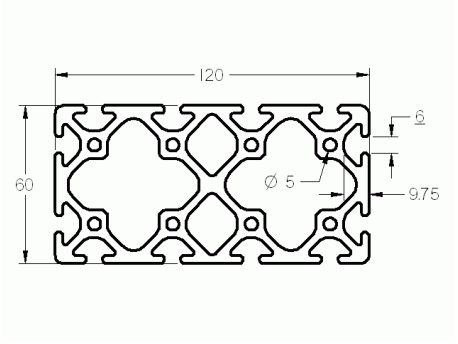

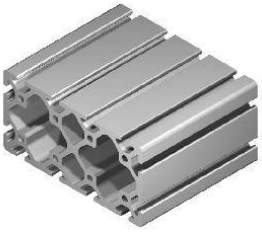

Profil 6 R30-90⁰ lekki

Materiał: AlMgSi0,5F25
Ix=2,16 Iy=2,16
Wx=1,32 Wy=1,32
Wymiary (mm): 6030 x 30 x 30
Waga kg/m: 0,84

Numer arytkułu: S106R3090L

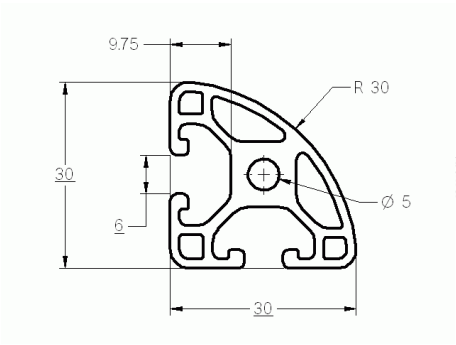



Profil 6 R30x60-30⁰

Materiał: AlMgSi0,5F25
Wymiary (mm): 6030
Waga kg/m: 0,89

Numer arytkułu: S106R306030

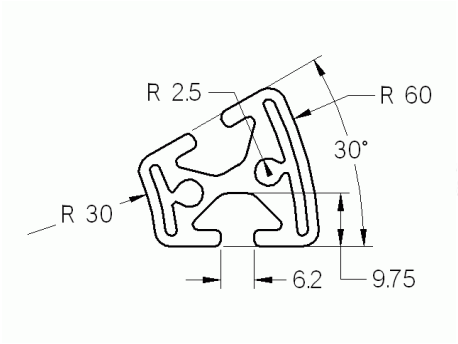



Profil 6 R30x60-45⁰ lekki

Materiał: AlMgSi0,5F25
Wymiary (mm): 6030
Waga kg/m: 1,24

Numer arytkułu: S106R306045L

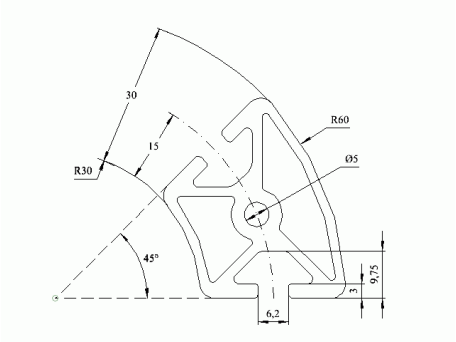



Profil 6 R30x60-60⁰

Materiał: AlMgSi0,5F25
Wymiary (mm): 6030
Waga kg/m: 1,46

Numer arytkułu: S106R306060

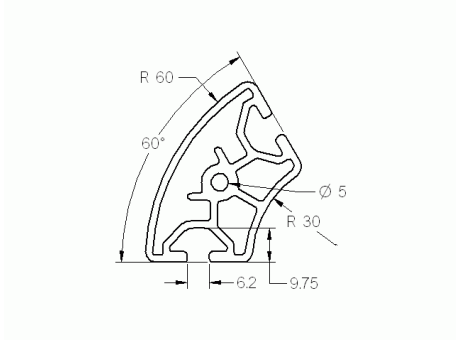



Profil 6 R30x60-90⁰

Materiał: AlMgSi0,5F25
Wymiary (mm): 6030
Waga kg/m: 2,22

Numer arytkułu: S106R306090

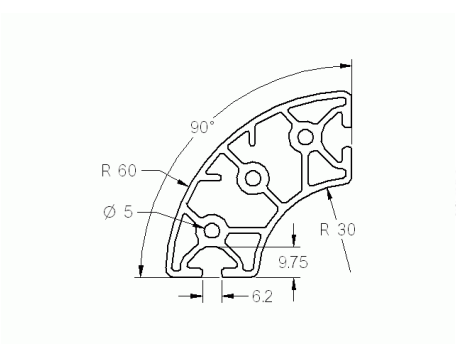



Uchwyt listwowy 6

Materiał: AlMgSi0,5F25
Wymiary (mm): 6030 x 40 x 30
Waga kg/m: 0,76

Numer arytkułu: S106GLP

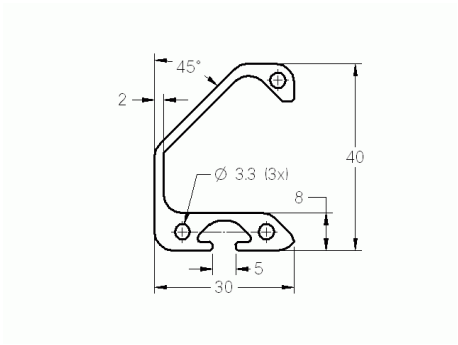



Profil 6 30x12 lekki czarny
Materiał: AlMgSi0,5F25 czarny
Ix=0,25 Iy=1,46
Wx=0,39 Wy=0,98
Wymiary (mm): 6040 x 30 x 12
Waga kg/m: 0,422

Numer arytkułu: S1063012LSCH

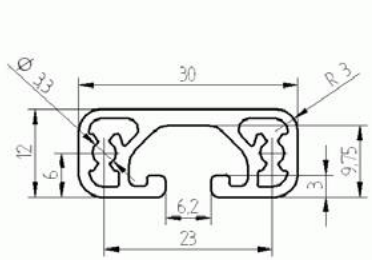



Profil 6 30x24
Materiał: AlMgSi0,5F25
Ix=1,74 Iy=2,29
Wx=1,38 Wy=1,53
Wymiary (mm): 6040 x 30 x 24
Waga kg/m: 0,765

Numer arytkułu: S1063024L

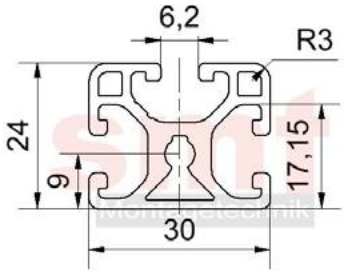



Profil 6 30x30-45⁰ lekki czarny
Materiał: AlMgSi0,5F25 czarny
Ix=2,21 Iy=2,21
Wx=1,33 Wy=1,33
Wymiary (mm): 6040 x 30 x 30
Waga kg/m: 0,84

Numer arytkułu: S106303045LSCH

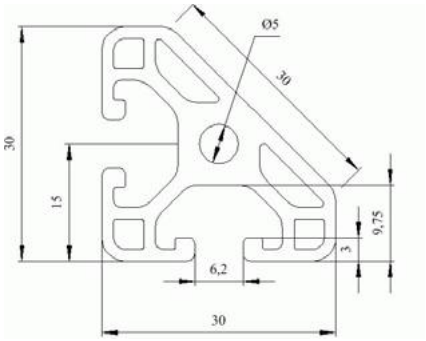



Profil 6 30x30 1N lekki czarny
Materiał: AlMgSi0,5F25 czarny
Ix=2,91 Iy=3,01
Wx=1,94 Wy=1,98
Wymiary (mm): 6040 x 30 x 30
Waga kg/m: 0,94

Numer arytkułu: S1063030L1NSCH

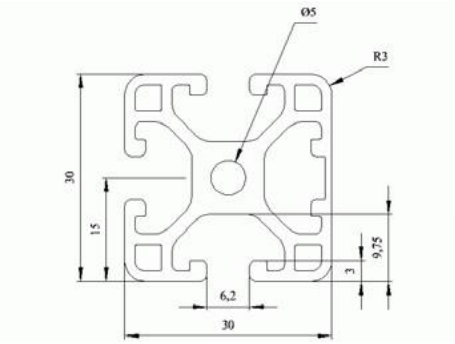



Profil 6 30x30 2N 90⁰ lekki czarny
Materiał: AlMgSi0,5F25
Ix=3,02 Iy=3,02
Wx=1,98 Wy=1,98
Wymiary (mm): 6040 x 30 x 30
Waga kg/m: 0,96

Numer arytkułu: S1063030L2N90SCH

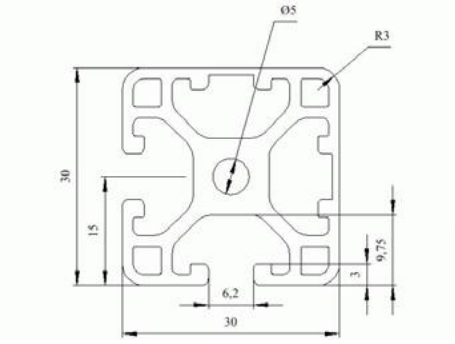



Profil 6 60x12 lekki czarny

Materiał: AlMgSi0,5F25 czarny
Ix=0,53 Iy=10,00
Wx=0,83 Wy=3,34
Wymiary (mm): 6040 x 60 x 12
Waga kg/m: 0,79

Numer arytkułu: S1066012LSCH

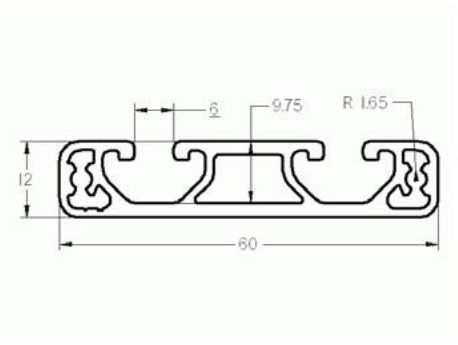



Profil 6 60x24 lekki

Materiał: AlMgSi0,5F25
Ix=3,22 Iy=17,32
Wx=2,58 Wy=5,77
Wymiary (mm): 6040 x 60 x 24
Waga kg/m: 1,360

Numer arytkułu: S1066024L

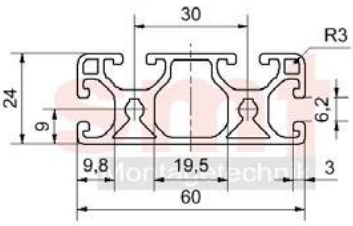



Profil 6 60x60 lekki czarny

Materiał: AlMgSi0,5F25 czarny
Ix=39,47 Iy=39,47
Wx=13,16 Wy=13,16
Wymiary (mm): 6040 x 60 x 60
Waga kg/m: 2,7

Numer arytkułu: S1066060LSCH

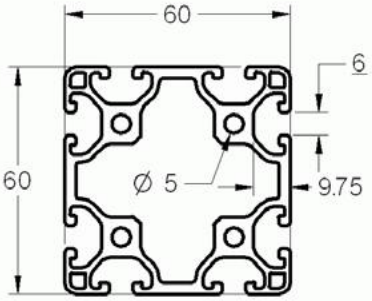



Profil 6 60x60 lekki 2N

Materiał: AlMgSi0,5F25
Ix=40,52 Iy=40,07
Wx=13,43 Wy=13,35
Wymiary (mm): 6040 x 60 x 60
Waga kg/m: 2,742

Numer arytkułu: S1066060L2N

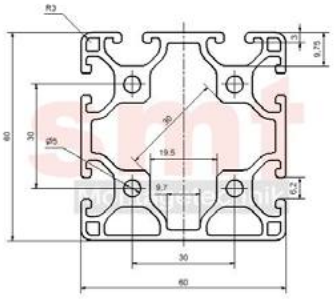



Profil 6 60x60 lekki 4N 90⁰

Materiał: AlMgSi0,5F25
Ix=40,52 Iy=40,07
Wx=13,43 Wy=13,35
Wymiary (mm): 6040 x 60 x 60
Waga kg/m: 2,742

Numer arytkułu: S1066060L4N90

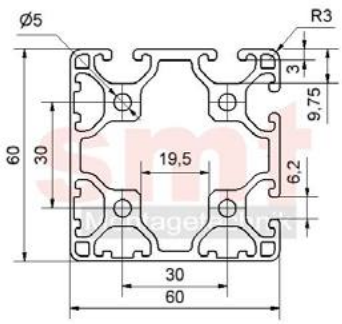



Profil 6 R30-90⁰ lekki czarny

Materiał: AlMgSi0,5F25 czarny
Ix=2,16 Iy=2,16
Wx=1,32 Wy=1,32
Wymiary (mm): 6040 x 30 x 30
Waga kg/m: 0,84

Numer arytkułu: S106R3090LSCH

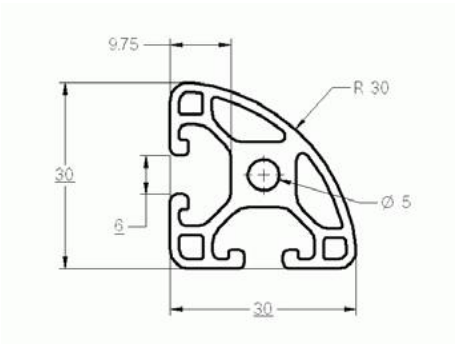



Profil 6 20x20 1 N kompatybilny z Bosch
Materiał: AlMgSi0,5F25
Ix=0,674 Iy=0,675
Wx=0,673 Wy=0,673
Wymiary (mm): 6040 x 20 x 20
Waga kg/m: 0,439

Numer arytkułu: S106B20201N

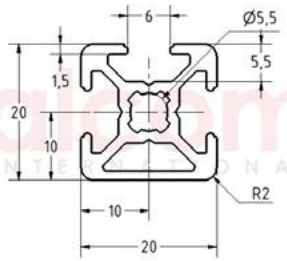



Profil 6 20x20 2 N 180 kompatybilny z Bosch
Materiał: AlMgSi0,5F25
Ix=0,674 Iy=0,675
Wx=0,673 Wy=0,673
Wymiary (mm): 6040 x 20 x 20
Waga kg/m: 0,472

Numer arytkułu: S106B20202N180

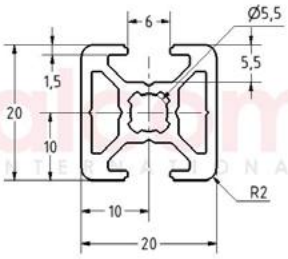



Profil 6 20x20 2 N 90 kompatybilny z Bosch
Materiał: AlMgSi0,5F25
Ix=0,674 Iy=0,675
Wx=0,673 Wy=0,673
Wymiary (mm): 6040 x 20 x 20
Waga kg/m: 0,466

Numer arytkułu: S106B20202N90

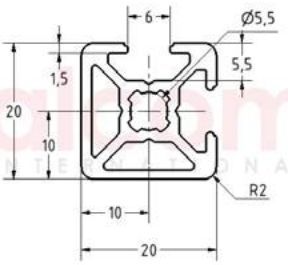



Profil 6 20x20 3 N kompatybilny z Bosch
Materiał: AlMgSi0,5F25
Ix=0,674 Iy=0,675
Wx=0,673 Wy=0,673
Wymiary (mm): 6040 x 20 x 20
Waga kg/m: 0,495

Numer arytkułu: S106B20203N

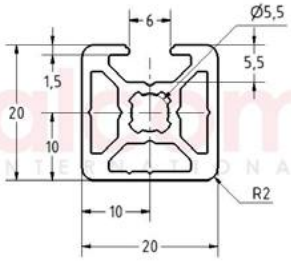



Profil 6 R 20-90⁰ kompatybilny z Bosch
Materiał: AlMgSi0,5F25
Ix=0,674 Iy=0,675
Wx=0,673 Wy=0,673
Wymiary (mm): 6040 x 20 x 20
Waga kg/m: 0,421

Numer arytkułu: S106BR2090

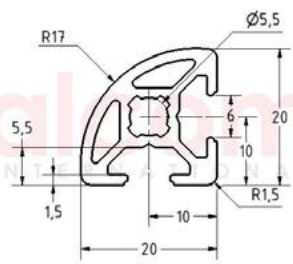



Profil 6 D 30

Materiał: AlMgSi0,5F25
lWymiary (mm): 6040 x 30 x 30
Waga kg/m: 0,767

Numer arytkułu: S106D30

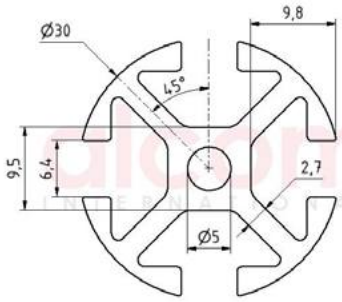



Łącznik standardowy 6
Materiał: St ocynk
Wymiary (mm): 27,5 x 13 x 1,8
Waga kg/szt.: 0,009

Numer arytkułu: S206ZPS

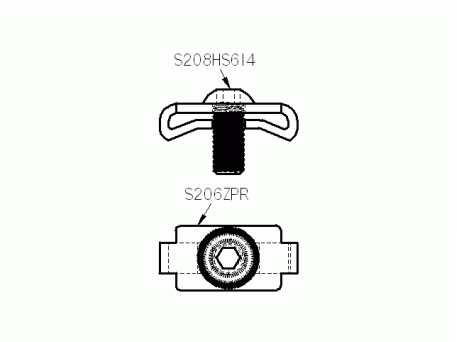

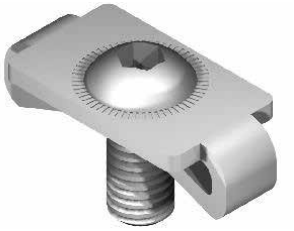

Łącznik standardowy 6 nierdzewny
Materiał: Stal nierdzewna
Wymiary (mm): 27,5 x 13 x 1,8
Waga kg/szt.: 0,009

Numer arytkułu: S206ZPSR

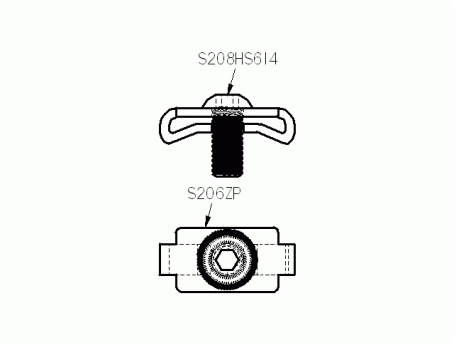

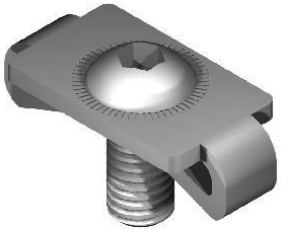

Płytka łącznika standardowego 6
Materiał: St ocynk
Wymiary (mm): 27,5 x 13 x 1,8
Waga kg/szt.: 0,008

Numer arytkułu: S206ZP

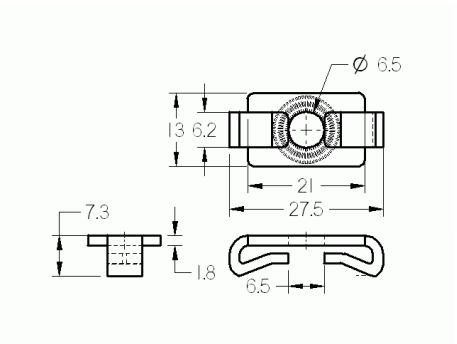

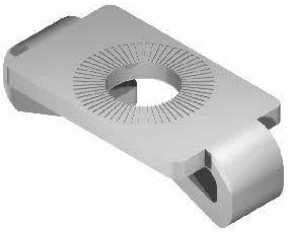

Płytka łącznika standardowego 6 nierdzewna
Materiał: Stal nierdzewna
Wymiary (mm): 27,5 x 13 x 1,8
Waga kg/szt.: 0,005

Numer arytkułu: S206ZPR

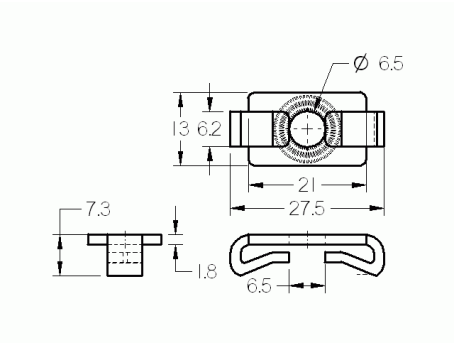

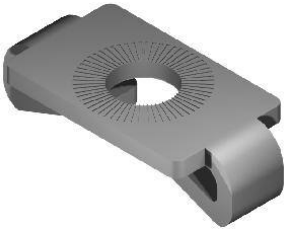

Łącznik uniwersalny 6 zestaw
Materiał: Zn, St ocynk
Wymiary (mm): 25 x 12,45 x 15,6
Waga kg/szt.: 0,018

Numer arytkułu: S206UVS

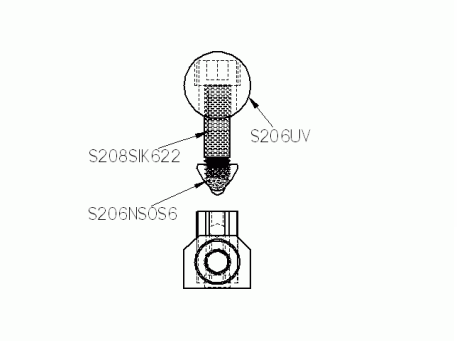

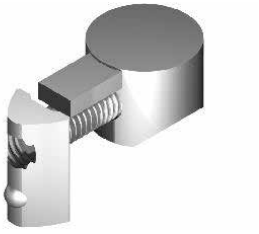

Łącznik uniwersalny 6 nierdzewny zestaw
Materiał: Stal nierdzewna
Wymiary (mm): 25 x 12,45 x 15,6
Waga kg/szt.: 0,018

Numer arytkułu: S206UVSR

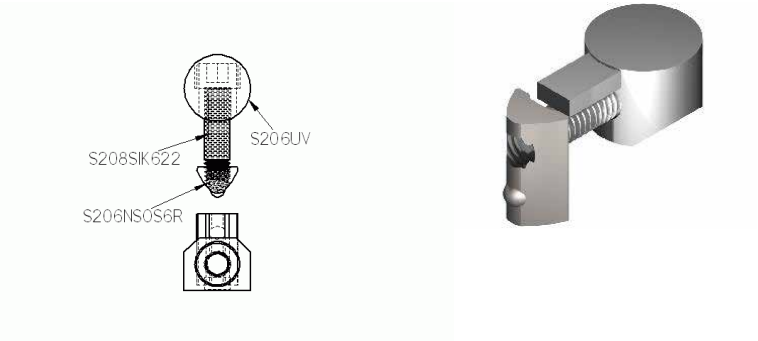

Łącznik uniwersalny 6
Materiał: Zn
Wymiary (mm): 25 x 12,45 x 15,6
Waga kg/szt.: 0,011

Numer arytkułu: S206UV

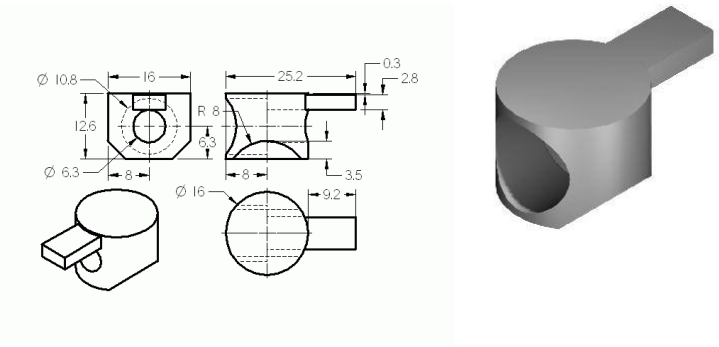

Łącznik uniwersalny czołowy 6
Materiał: Zn, St
Wymiary (mm): 50 x 12,45 x 15,6
Waga kg/szt.: 0,035

Numer arytkułu: S206UVSVS

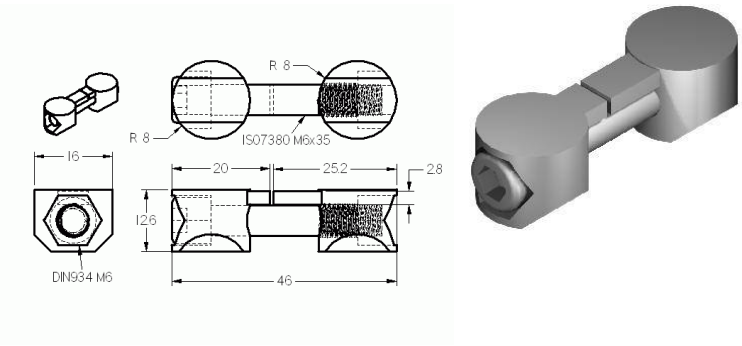

Łącznik automatyczny 6
Materiał: St, ocynk
Wymiary (mm): 10 x 27
Waga kg/szt.: 0,042

Numer arytkułu: S206GFVS

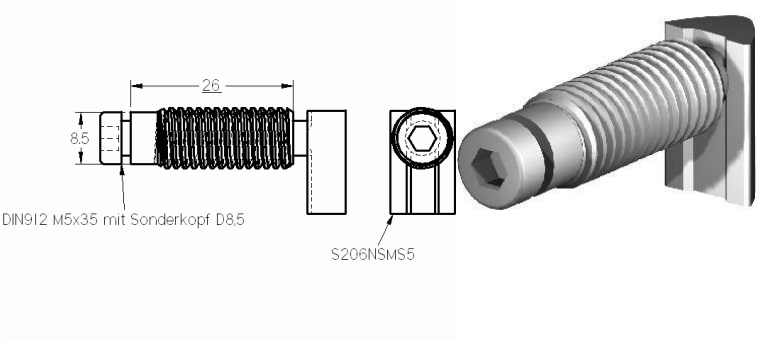

Kątownik 6 30x30 ZN
Materiał: Zn
Wymiary (mm): 30 x 30 x 30
Waga kg/szt.: 0,044

Numer arytkułu: S206W30

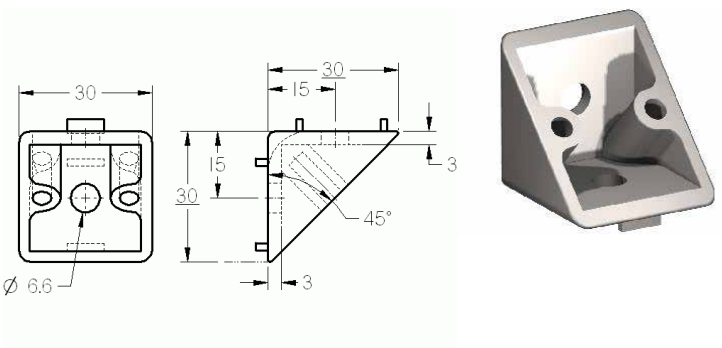

Zaślepka kątownika 6 30x30

Materiał: PA-GF
Wymiary (mm): 42 x 30 x 3
Waga kg/szt.: 0,006

Numer arytkułu: S206WAK30

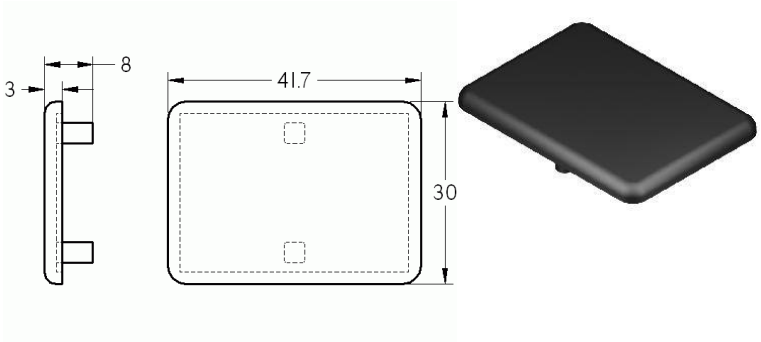

Zestaw kątownika 6 30x30 ZN

Materiał: Zn
Wymiary (mm): 30 x 30 x 30
Waga kg/szt.: 0,062

Numer arytkułu: S206WS30

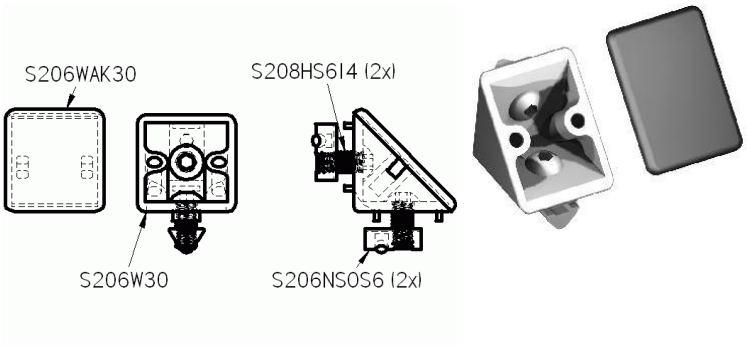

Kątownik 6 60x60 ZN

Materiał: Zn
Wymiary (mm): 60 x 60 x 30
Waga kg/szt.: 0,131

Numer arytkułu: S206W60

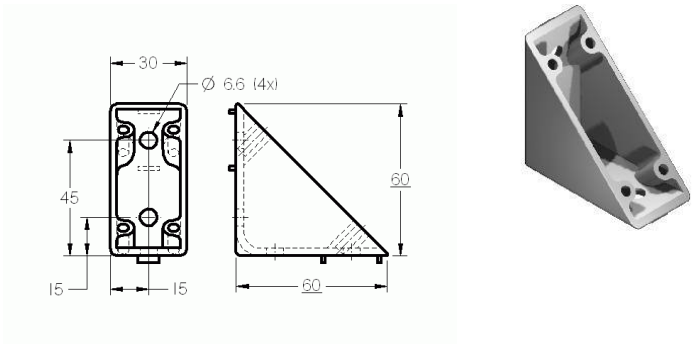

Zaślepka kątownika 6 60x60

Materiał: PA-GF
Wymiary (mm): 84 x 30 x 3
Waga kg/szt.: 0,008

Numer arytkułu: S206WAK60

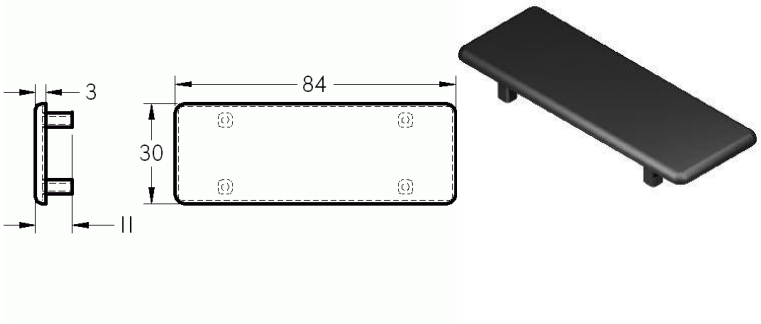

Zestaw kątownika 6 60x60 ZN

Materiał: Zn
Wymiary (mm): 600 x 60 x 30
Waga kg/szt.: 0,164

Numer arytkułu: S206WS60

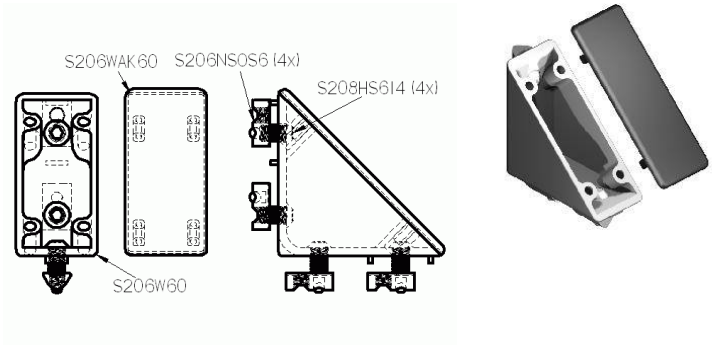

Kątownik 6 30 czarny zestaw

Materiał: St
Wymiary (mm): 30 x 30 x 30
Waga kg/szt.: 0,056

Numer arytkułu: S206WS30S

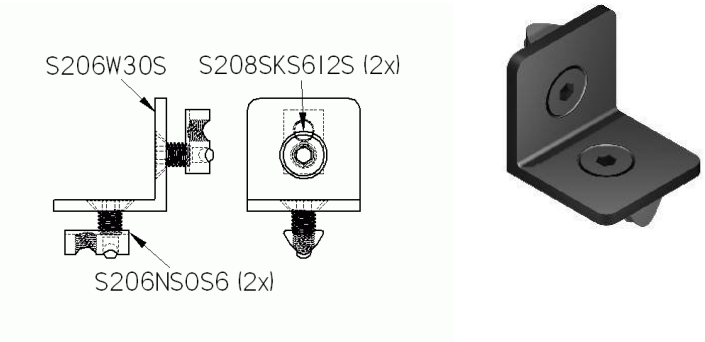

Kątownik 6 30 czarny

Materiał: St
Wymiary (mm): 30 x 30 x 30
Waga kg/szt.: 0,039

Numer arytkułu: S206W30S

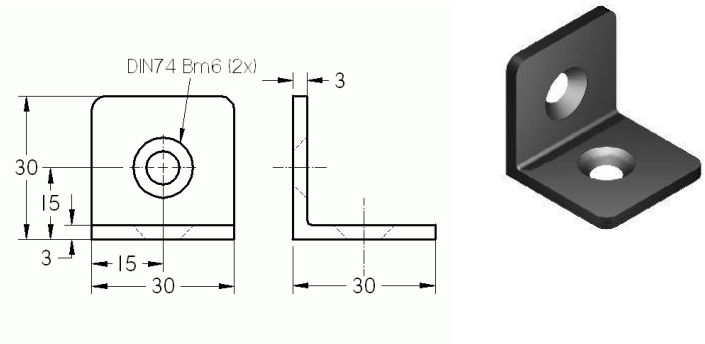

Łącznik narożny 6 30x30-45⁰

Materiał: Zn, PA
Wymiary (mm): 30 x 30 x 30
Waga kg/szt.: 0,070

Numer arytkułu: S206VS3030-45

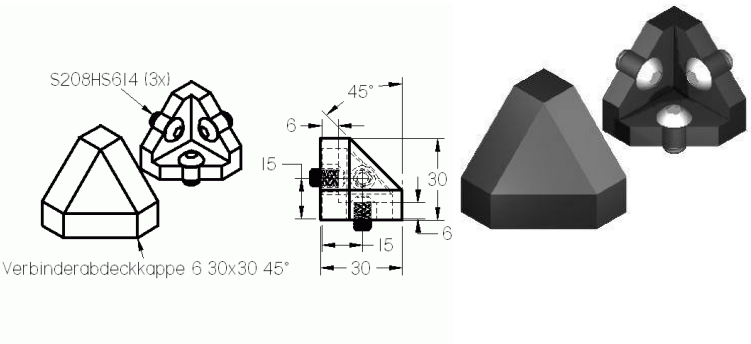

Łącznik narożny 6 30x30x30

Materiał: Zn, PA
Wymiary (mm): 30 x 30 x 30
Waga kg/szt.: 0,070

Numer arytkułu: S206VS303030

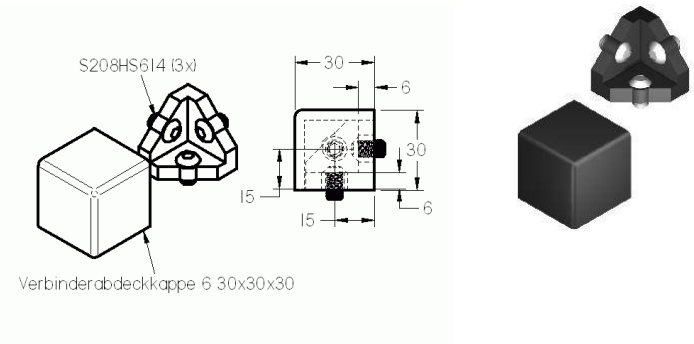

Łącznik narożny 6 R30-90⁰

Materiał: Zn, PA
Wymiary (mm): 30 x 30 x 30
Waga kg/szt.: 0,070

Numer arytkułu: S206VSR3090

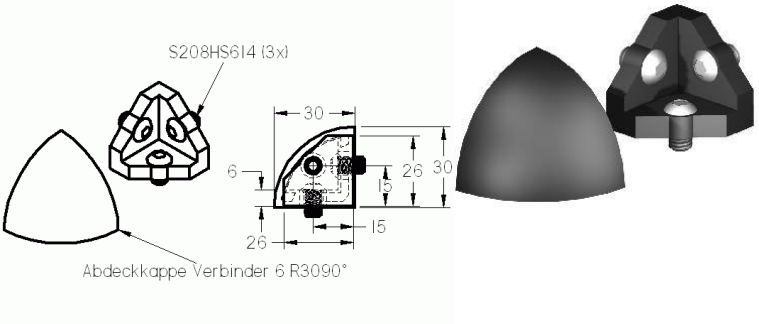

Kątownik przegubowy 6 komplet

Materiał: Zn
Wymiary (mm): 27 x 27 x 24
Waga kg/szt.: 0,065

Numer arytkułu: S206GWS

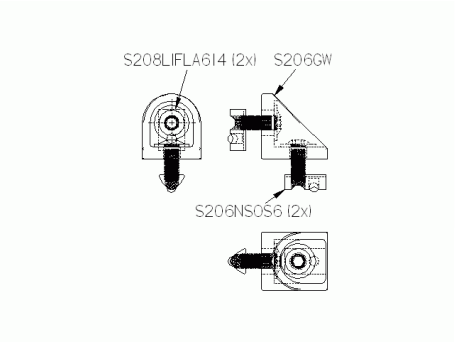



Kątownik przegubowy 6

Materiał: Zn
Wymiary (mm): 27 x 27 x 24
Waga kg/szt.: 0,045

Numer arytkułu: S206GW

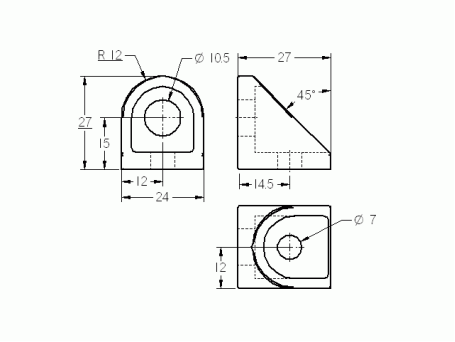



Kątownik zaciskowy 6

Materiał: Zn
Wymiary (mm): 33 x 27 x 24
Waga kg/szt.: 0,045

Numer arytkułu: S206KW

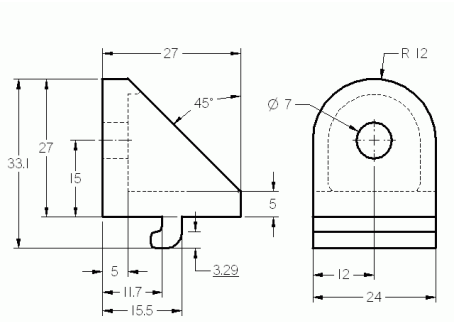



Kątownik zaciskowy 6 z dźwignią

Materiał: Zn
Wymiary (mm): 68 x 24 x 50
Waga kg/szt.: 0,103

Numer arytkułu: S206KWMK

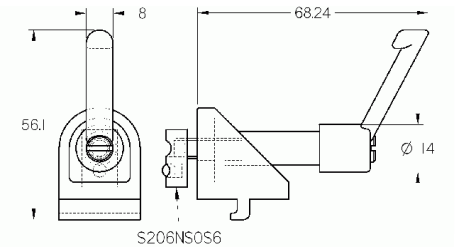



Kątownik zaciskowy 6 komplet

Materiał: Zn
Wymiary (mm): 33 x 27 x 24
Waga kg/szt.: 0,098

Numer arytkułu: S206KWS

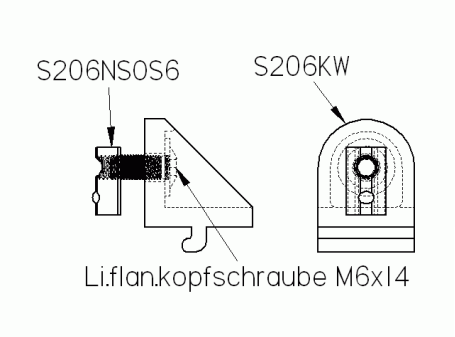



Przegub 6 30x30

Materiał: Zn
Wymiary (mm): 45 x 30 x 30
Waga kg/szt.: 0,130

Numer arytkułu: S206G30

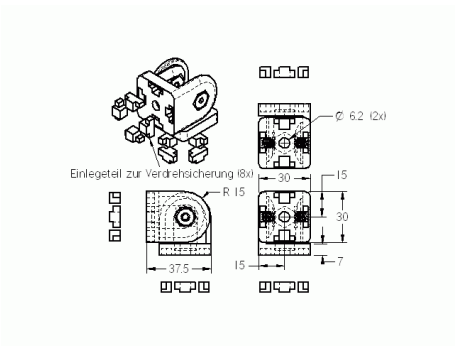



Przegub 6 30x30 z dźwignią

Materiał: Zn
Wymiary (mm): 45 x 30 x 30
Waga kg/szt.: 0,170

Numer arytkułu: S206GMK30

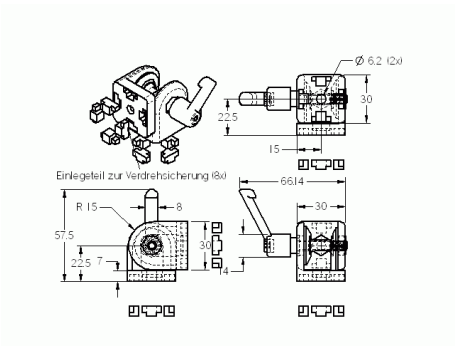

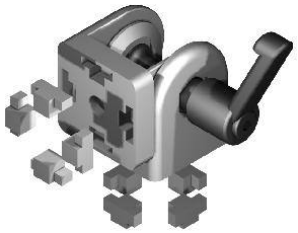

Płytka łącząca czarna 6 30 komplet

Materiał: St
Wymiary (mm): 60 x 30 x 3
Waga kg/szt.: 0,054

Numer arytkułu: S206LS30

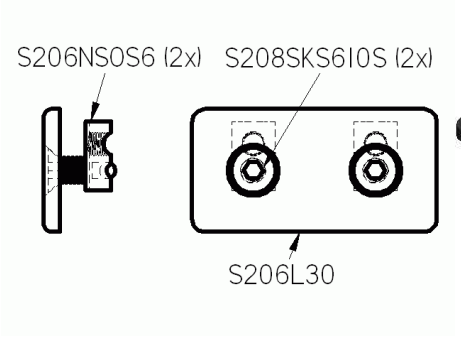



Płytka łącząca czarna 6 30

Materiał: St
Wymiary (mm): 60 x 30 x 3
Waga kg/szt.: 0,040

Numer arytkułu: S206L30

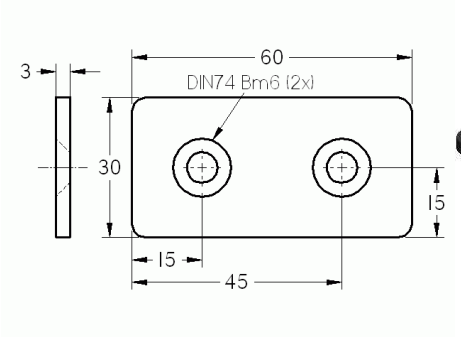



Płytka łącząca czarna 6 30x120 komplet

Materiał: St
Wymiary (mm): 30 x 120 x 3

Numer arytkułu: S206LS30120

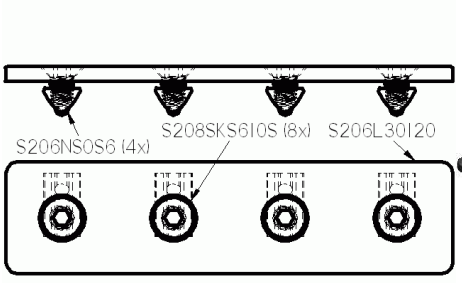



Płytka łącząca czarna 6 30x120

Materiał: St
Wymiary (mm): 30 x 120 x 3

Numer arytkułu: S206L30120

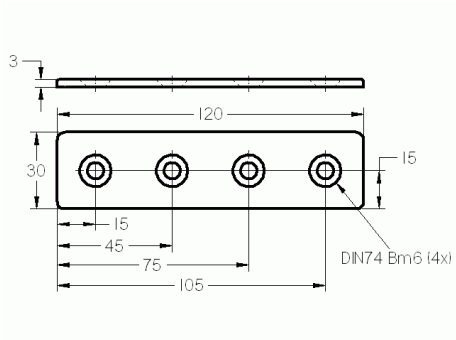



Płytka łącząca czarna 6 60x120 komplet

Materiał: St
Wymiary (mm): 60 x 120 x 3

Numer arytkułu: S206LS60120

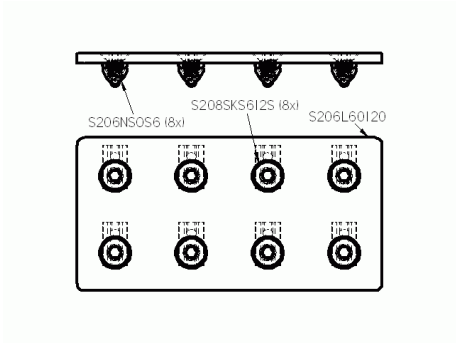



Płytka łącząca czarna 6 60x120

Materiał: St
Wymiary (mm): 60 x 120 x 3

Numer arytkułu: S206L60120

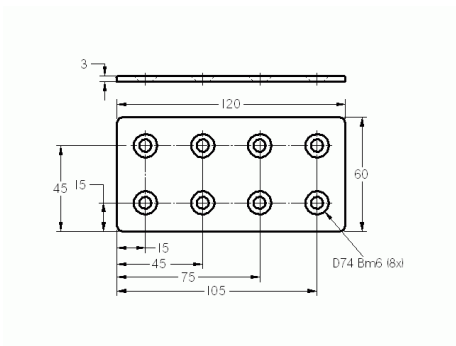



Wpust przesuwny V6 M3

Materiał: St
Wymiary (mm): 6,25 x 10,5 x 17
Waga kg/szt.: 0,008

Numer arytkułu: S206NSMS3

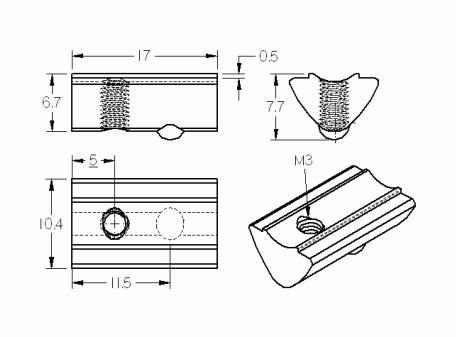



Wpust przesuwny V6 M3 nierdzewny

Materiał: Stal nierdzewna
Wymiary (mm): 6,25 x 10,5 x 17
Waga kg/szt.: 0,008

Numer arytkułu: S206NSMS3R

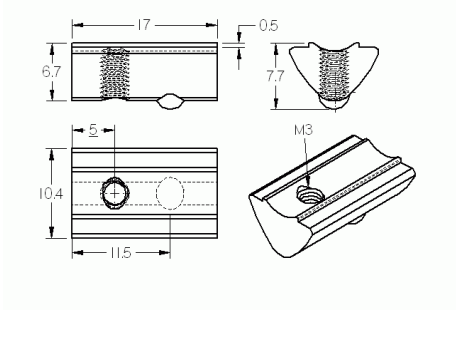



Wpust przesuwny V6 M4

Materiał: St
Wymiary (mm): 6,25 x 10,5 x 17
Waga kg/szt.: 0,008

Numer arytkułu: S206NSMS4

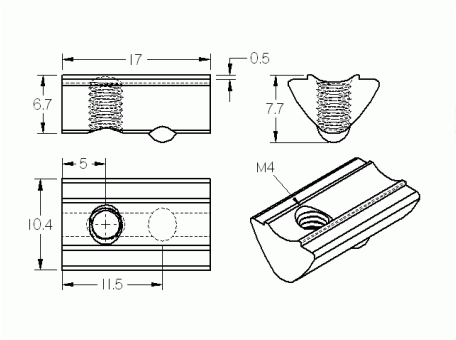



Wpust przesuwny V6 M4 nierdzewny

Materiał: Stal nierdzewna
Wymiary (mm): 6,25 x 10,5 x 17
Waga kg/szt.: 0,008

Numer arytkułu: S206NSMS4R

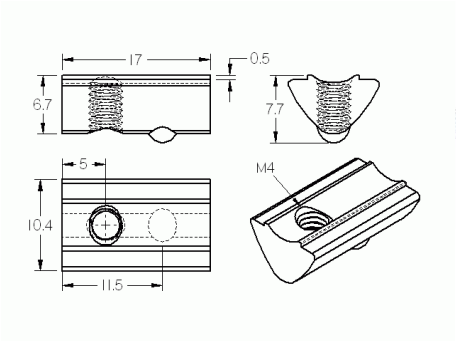



Wpust przesuwny V6 M5

Materiał: St
Wymiary (mm): 6,25 x 10,5 x 17
Waga kg/szt.: 0,008

Numer arytkułu: S206NSMS5

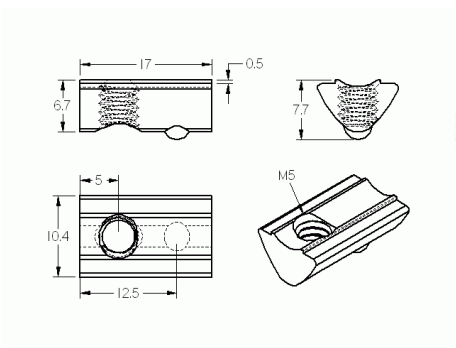



Wpust przesuwny V6 M5 nierdzewny

Materiał: Stal nierdzewna
Wymiary (mm): 6,25 x 10,5 x 17
Waga kg/szt.: 0,008

Numer arytkułu: S206NSMS5R

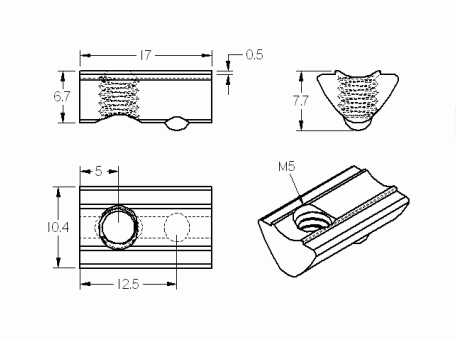



Wpust przesuwny V6 M6

Materiał: St
Wymiary (mm): 6,25 x 10,5 x 17
Waga kg/szt.: 0,008

Numer arytkułu: S206NSMS6

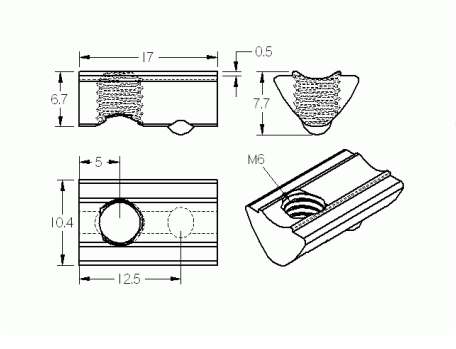



Wpust przesuwny V6 M6 nierdzewny

Materiał: Stal nierdzewna
Wymiary (mm): 6,25 x 10,5 x 17
Waga kg/szt.: 0,008

Numer arytkułu: S206NSMS6R

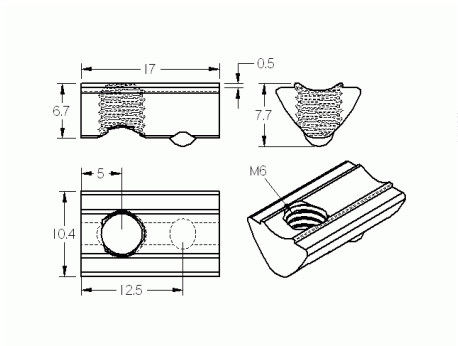



Wpust przesuwny 6 M3

Materiał: St
Wymiary (mm): 6,25 x 10,5 x 17
Waga kg/szt.: 0,008

Numer arytkułu: S206NSOS3

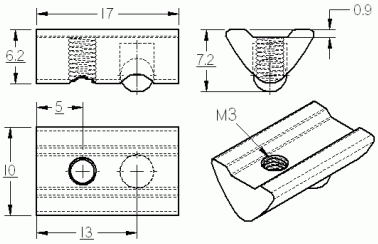



Wpust przesuwny 6 M4

Materiał: St
Wymiary (mm): 6,25 x 10,5 x 17
Waga kg/szt.: 0,008

Numer arytkułu: S206NSOS4

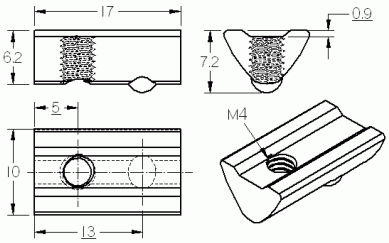



Wpust przesuwny 6 M4 nierdzewny

Materiał: Stal nierdzewna
Wymiary (mm): 6,25 x 10,5 x 17
Waga kg/szt.: 0,008

Numer arytkułu: S206NSOS4R

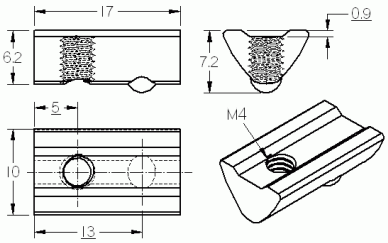



Wpust przesuwny 6 M5

Materiał: St
Wymiary (mm): 6,25 x 10,5 x 17
Waga kg/szt.: 0,008

Numer arytkułu: S206NSOS5

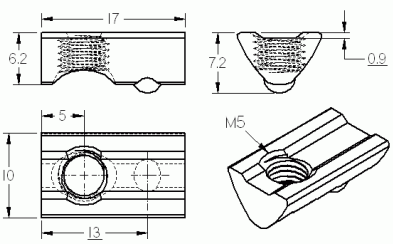



Wpust przesuwny 6 M5 nierdzewny

Materiał: Stal nierdzewna
Wymiary (mm): 6,25 x 10,5 x 17
Waga kg/szt.: 0,008

Numer arytkułu: S206NSOS5R

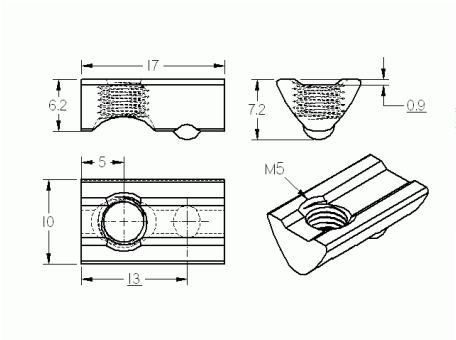



Wpust przesuwny 6 M6

Materiał: St
Wymiary (mm): 6,25 x 10,5 x 17
Waga kg/szt.: 0,008

Numer arytkułu: S206NSOS6

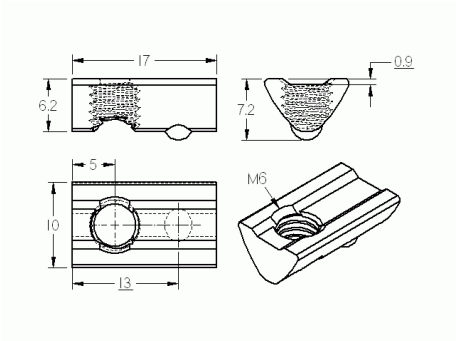



Wpust przesuwny 6 M6 nierdzewny

Materiał: Stal nierdzewna
Wymiary (mm): 6,25 x 10,5 x 17
Waga kg/szt.: 0,008

Numer arytkułu: S206NSOS6R

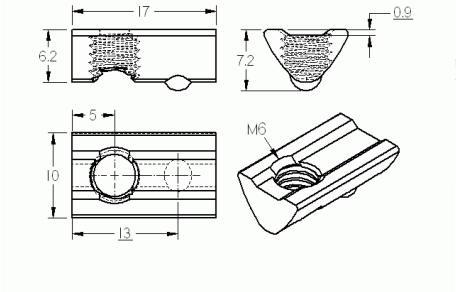



Kątownik 6 20 x 20

Materiał: Alu
Wymiary (mm): 18 x 18 x 18
Waga kg/szt.: 0,004

Numer arytkułu: S206W20A

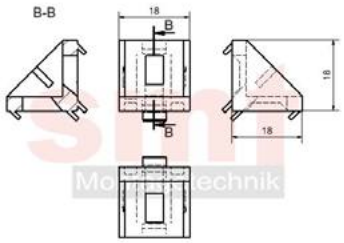



Zaślepka kątownika 6 20x20

Materiał: PA-GF
Wymiary (mm): 30,2 x 18 x 7,7
Waga kg/szt.: 0,006

Numer arytkułu: S206WAK20

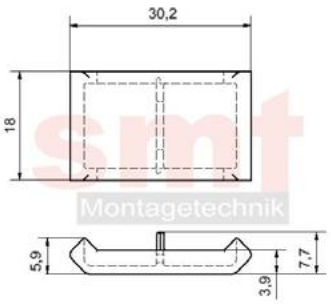

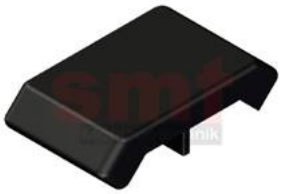

Zestaw kątownika 6 20 x 20

Materiał: Alu
Wymiary (mm): 18 x 18 x 18
Waga kg/szt.: 0,010

Numer arytkułu: S206WS20A

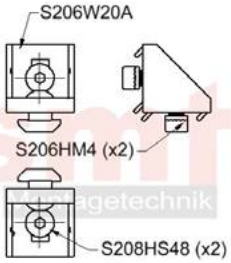



Łącznik narożny 6 20x20 2D

Materiał: Alu
Wymiary (mm): 20 x 20 x 20
Waga kg/szt.: 0,010

Numer arytkułu: S206WV20202D

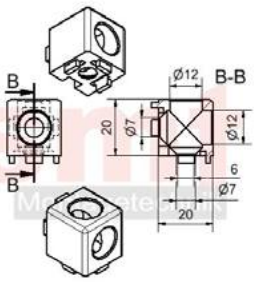



Łącznik narożny 6 20x20 2D komplet

Materiał: Alu
Wymiary (mm): 20 x 20 x 20
Waga kg/szt.: 0,014

Numer arytkułu: S206WV20202DS

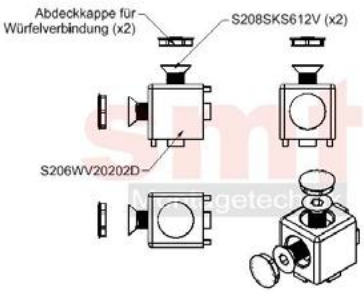



Łącznik narożny 6 20x20 3D
Materiał: Alu
Wymiary (mm): 20 x 20 x 20
Waga kg/szt.: 0,010

Numer arytkułu: S206WV20203D

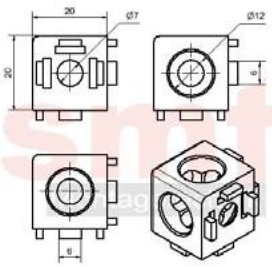



Łącznik narożny 6 20x20 3D komplet
Materiał: Alu
Wymiary (mm): 20 x 20 x 20
Waga kg/szt.: 0,014

Numer arytkułu: S206WV20203DS





Łącznik wewnętrzno-wewnętrzny 6
Materiał: Zn, stal ocynkowana
Wymiary (mm): 21 x 21 x 10
Waga kg/szt.: 0,008

Numer arytkułu: S206VBIIS

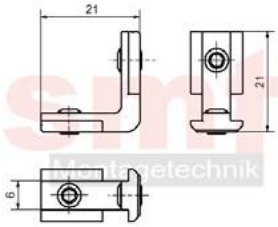



Przegub 6 20x20
Materiał: Zn
Wymiary (mm): 25 x 20 x 20
Waga kg/szt.: 0,040

Numer arytkułu: S206G20

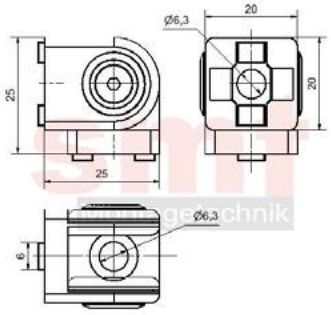



Element kątowy 6 T1-30
Materiał: AlMgSio,5F25
Wymiary (mm): 30 x 30 x 30
Waga kg/szt.: 0,026

Numer arytkułu: S206WET130

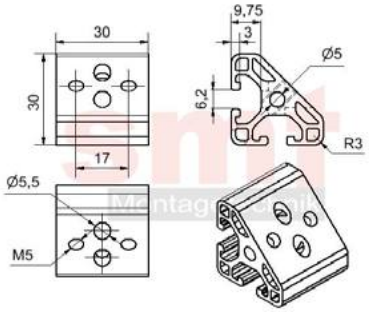



Element kątowy 6 T1-60
Materiał: AlMgSio,5F25
Wymiary (mm): 60 x 30 x 30
Waga kg/szt.: 0,042

Numer arytkułu: S206WET160

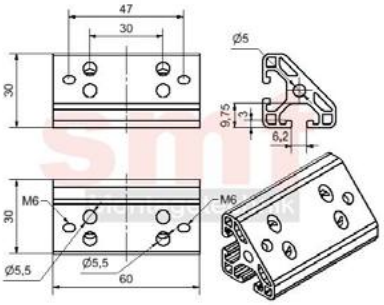



Element kątowy 6 T2-30
Materiał: AlMgSio,5F25
Wymiary (mm): 30 x 30 x 30
Waga kg/szt.: 0,025

Numer arytkułu: S206WET230

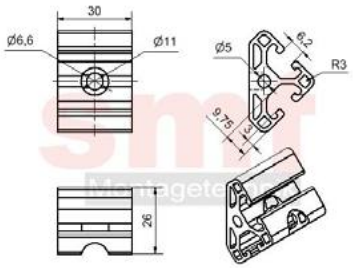



Element kątowy 6 T2-60
Materiał: AlMgSio,5F25
Wymiary (mm): 60 x 30 x 30
Waga kg/szt.: 0,047

Numer arytkułu: S206WET260

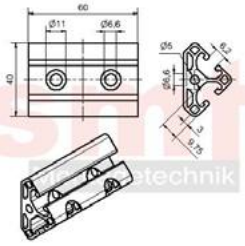



Nakrętka młoteczkowa 6 M3
Materiał: stal ocynk
Wymiary (mm): 10,5 x 6 x 4,3
Waga kg/szt.: 0,001

Numer arytkułu: S206HM3

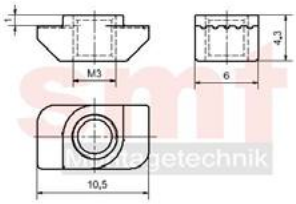

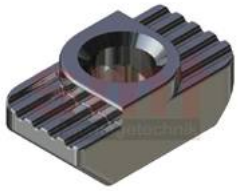

Nakrętka młoteczkowa 6 M4
Materiał: stal ocynk
Wymiary (mm): 10,5 x 6 x 4,3
Waga kg/szt.: 0,001

Numer arytkułu: S206HM4

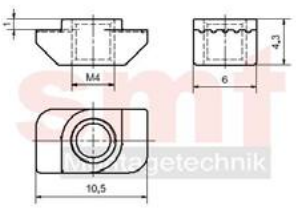

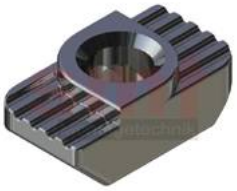

Nakrętka młoteczkowa 6 M5
Materiał: stal ocynk
Wymiary (mm): 10,5 x 6 x 4,3
Waga kg/szt.: 0,001

Numer arytkułu: S206HM5

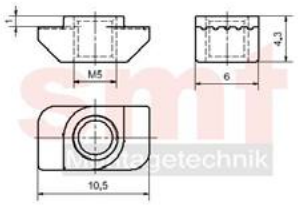

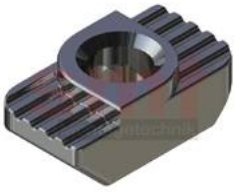

Wpust przesuwny 6 M4, przesuwalny
Materiał: stal ocynk
Wymiary (mm): 10 x 10 x 4,3
Waga kg/szt.: 0,002

Numer arytkułu: S206NS4SCH

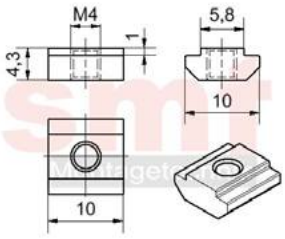

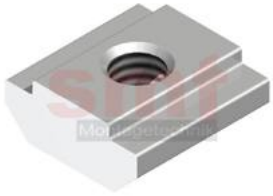

Wpust przesuwny 6 M5, przesuwalny
Materiał: stal ocynk
Wymiary (mm): 10 x 10 x 4,3
Waga kg/szt.: 0,002

Numer arytkułu: S206NS5SCH

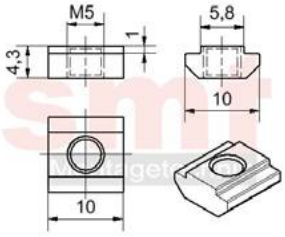



Profil maskująco-obejmujący 6 natur krótki
Materiał: PP
Wymiary (mm): 1000 x 9,1 x 6
Waga kg/m.: 0,041

Numer arytkułu: S206AEPNATK

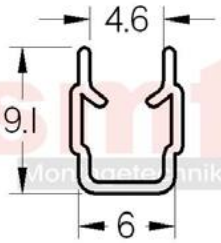



Profil maskująco-obejmujący 6 czarny krótki
Materiał: PP
Wymiary (mm): 1000 x 9,1 x 6
Waga kg/m.: 0,041

Numer arytkułu: S206AEPSCHK

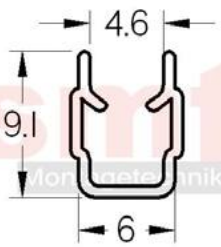



Łącznik kątowy 6 20
Materiał: Stal ocynk
Wymiary (mm): 46 x 46 x 2,5
Waga kg/szt.: 0,029

Numer arytkułu: S206BGEW

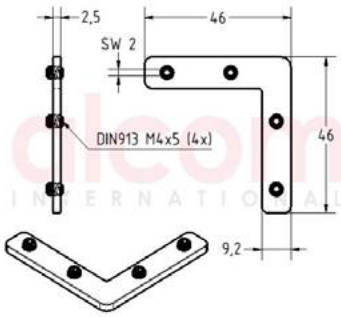



Przegub z dźwignią blokującą 6 20
Materiał: Aluminium, stal
Wymiary (mm): 30,4 x 22,1 x 20
Waga kg/szt.: 0,084

Numer arytkułu: S206GMK20

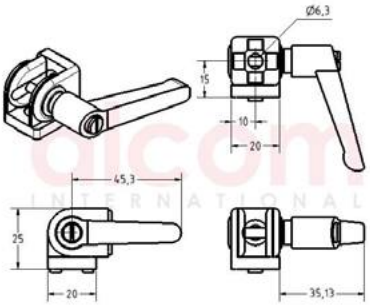



Wpust przesuwny 6 M3 z podcięciem komatybilny z Bosch
Materiał: Stal
Wymiary (mm): 13,5 x 8,2 x 4,2
Waga kg/szt.: 0,006

Numer arytkułu: S206NSMSB3

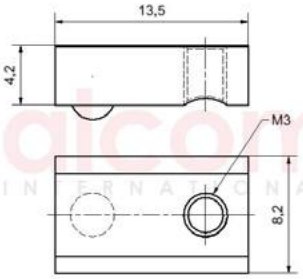



Wpust przesuwny 6 M4 z podcięciem komatybilny z Bosch
Materiał: Stal
Wymiary (mm): 13,5 x 8,2 x 4,2
Waga kg/szt.: 0,006

Numer arytkułu: S206NSMSB4

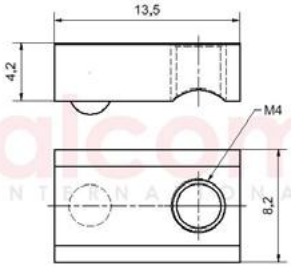



Wpust przesuwny 6 M5 z podcięciem komatybilny z Bosch
Materiał: Stal
Wymiary (mm): 13,5 x 8,2 x 4,2
Waga kg/szt.: 0,006

Numer arytkułu: S206NSMSB5

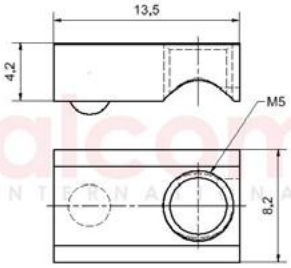



Wpust przesuwny 6 M6, przesuwalny
Materiał: stal ocynk
Wymiary (mm): 10 x 10 x 4,3
Waga kg/szt.: 0,002

Numer arytkułu: S206NS6SCH

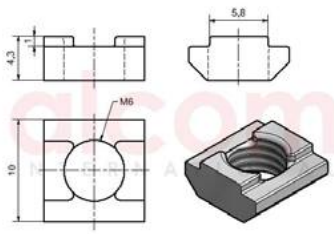

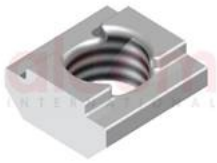

Profil maskująco-obejmujący 6 żółty
Materiał: PP
Wymiary (mm): 2000 x 9,1 x 6
Waga kg/m.: 0,041

Numer arytkułu: S206AEPG

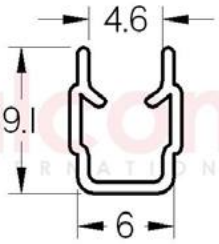



Profil maskująco-obejmujący 6 niebieski
Materiał: PP
Wymiary (mm): 2000 x 9,1 x 6
Waga kg/m.: 0,041

Numer arytkułu: S206AEPBL

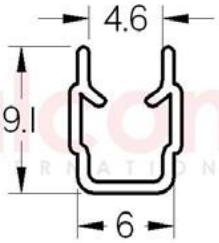



Profil maskująco-obejmujący 6 szary
Materiał: PP
Wymiary (mm): 2000 x 9,1 x 6
Waga kg/m.: 0,041

Numer arytkułu: S206AEPGR

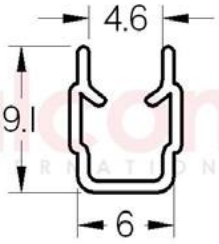



Profil maskująco-obejmujący 6 czerwony
Materiał: PP
Wymiary (mm): 2000 x 9,1 x 6
Waga kg/m.: 0,041

Numer arytkułu: S206AEPR

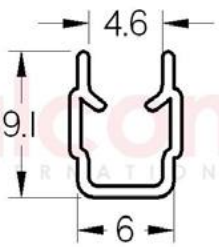



Profil maskująco-obejmujący 6 natur
Materiał: PP
Wymiary (mm): 2000 x 9,1 x 6
Waga kg/m.: 0,041

Numer arytkułu: S206AEPNAT

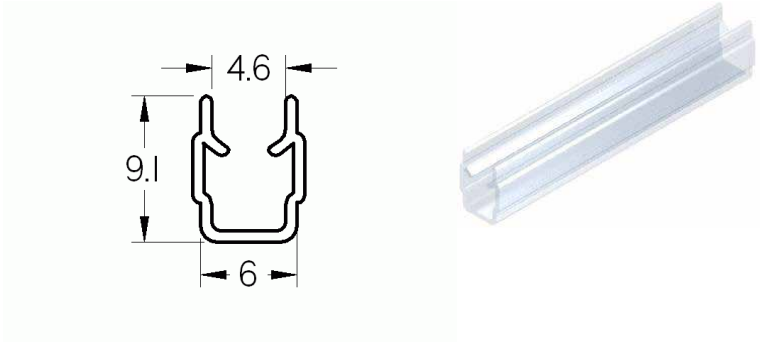

Profil maskująco-obejmujący 6 czarny
Materiał: PP
Wymiary (mm): 2000 x 9,1 x 6
Waga kg/m.: 0,041

Numer arytkułu: S206AEPSCH

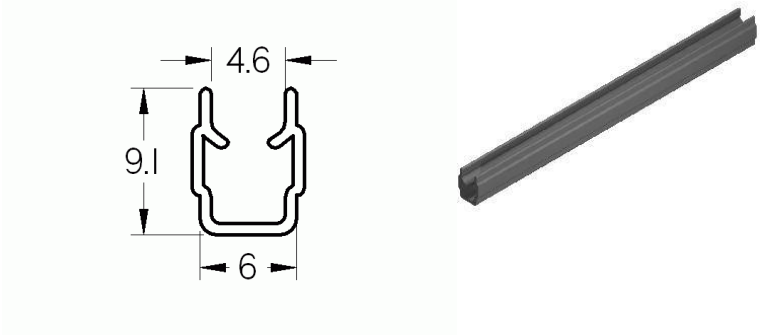

Zaślepka 6 30x12
Materiał: PA-GF
Wymiary (mm): 30 x 12 x 3
Waga kg/szt.: 0,002

Numer arytkułu: S206AK3012

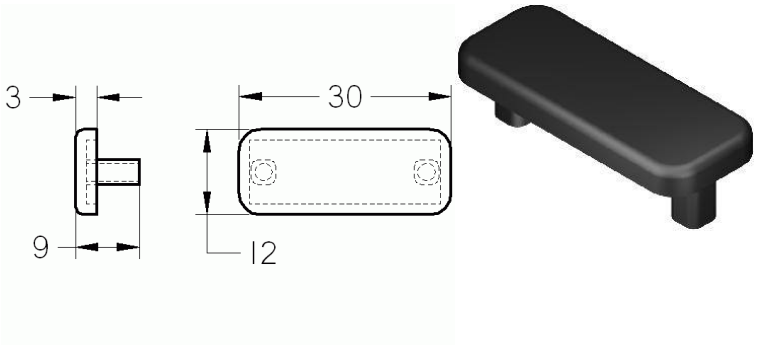

Zaślepka 6 30x30
Materiał: PA-GF
Wymiary (mm): 30 x 30 x 3
Waga kg/szt.: 0,004

Numer arytkułu: S206AK3030

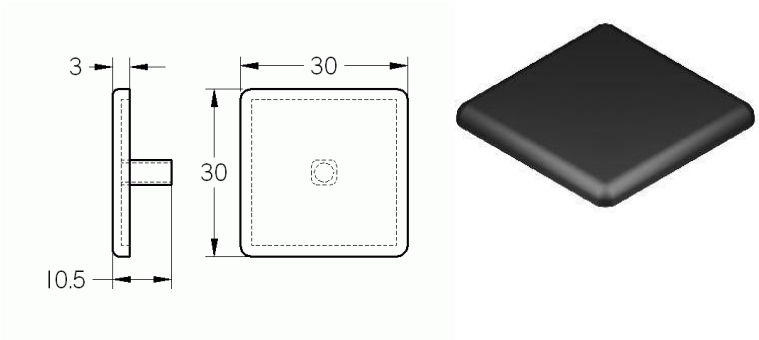

Zaślepka 6 30x30-45⁰
Materiał: PA-GF
Wymiary (mm): 30 x 30 x 3
Waga kg/szt.: 0,004

Numer arytkułu: S206AK303045

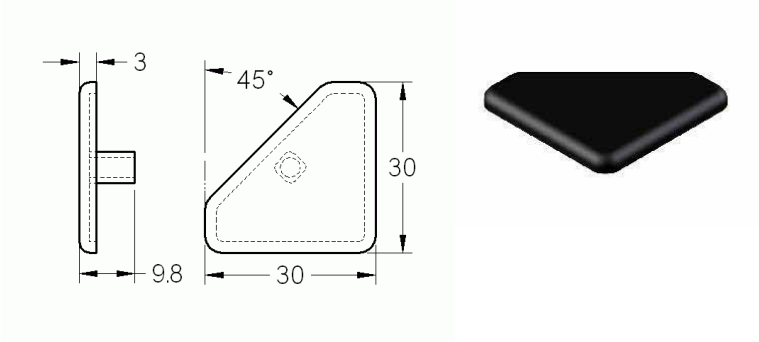

Zaślepka 6 60x12
Materiał: PA-GF
Wymiary (mm): 60 x 12 x 3
Waga kg/szt.: 0,004

Numer arytkułu: S206AK6012

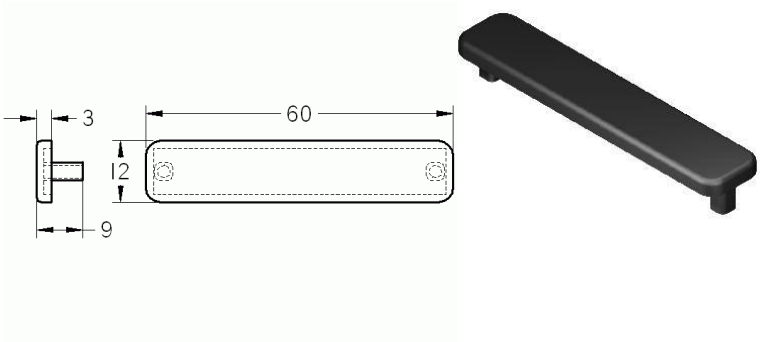

Zaślepka 6 60x30
Materiał: PA-GF
Wymiary (mm): 60 x 30 x 3
Waga kg/szt.: 0,005

Numer arytkułu: S206AK6030

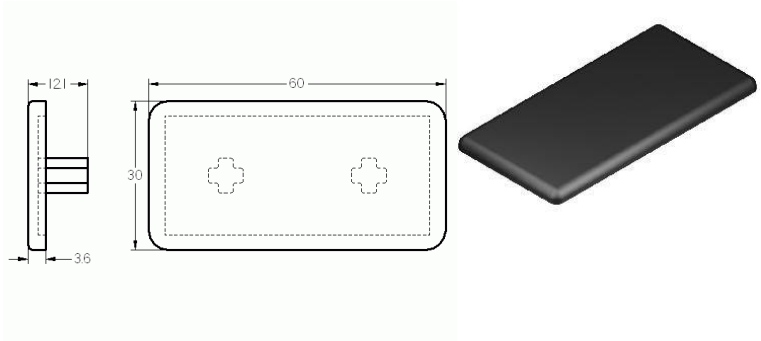

Zaślepka 6 60x60
Materiał: PA-GF
Wymiary (mm): 60 x 60 x 3
Waga kg/szt.: 0,009

Numer arytkułu: S206AK6060

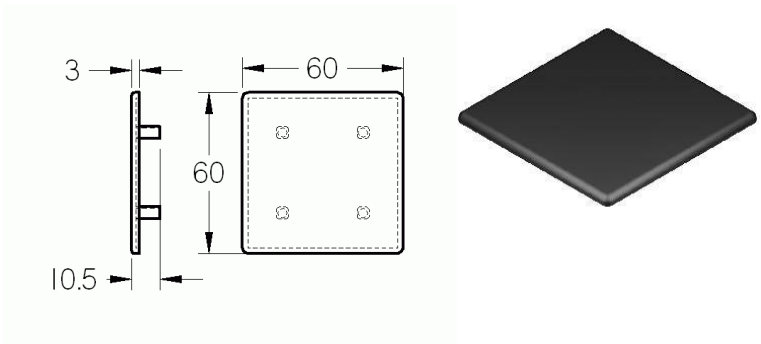

Zaślepka 6 R30-90⁰
Materiał: PA-GF
Wymiary (mm): 30 x 30 x 3
Waga kg/szt.: 0,004

Numer arytkułu: S206AKR3090

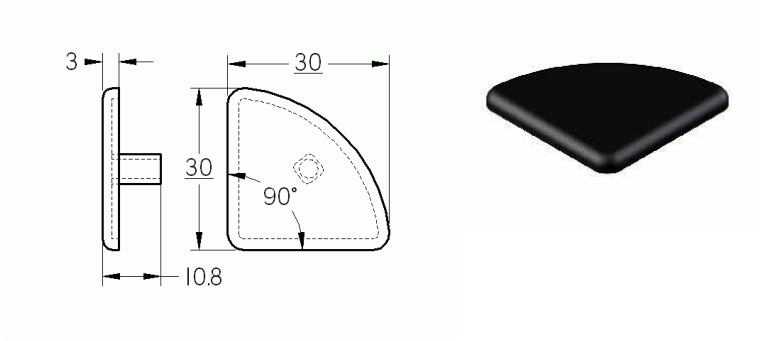

Zaślepka 6 R30x60-30⁰
Materiał: PA-GF
Wymiary (mm): 30 x 30 x 3
Waga kg/szt.: 0,002

Numer arytkułu: S206AKR306030

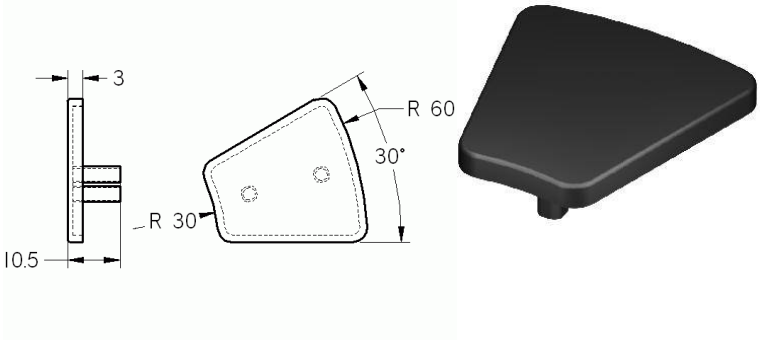

Zaślepka 6 R30x60-45⁰
Materiał: PA-GF
Waga kg/szt.: 0,004

Numer arytkułu: S206AKR306045

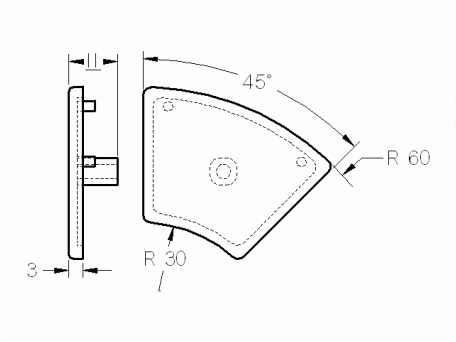



Zaślepka 6 R30x60-60⁰
Materiał: PA-GF
Waga kg/szt.: 0,004

Numer arytkułu: S206AKR306060

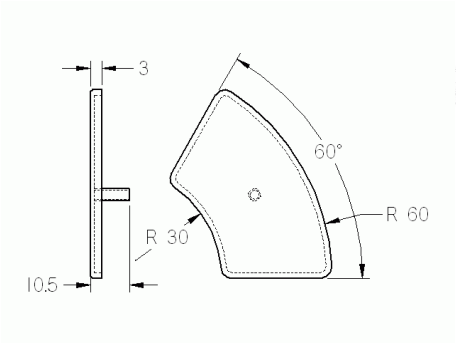



Zaślepka 6 R30x60-90⁰
Materiał: PA-GF
Waga kg/szt.: 0,006

Numer arytkułu: S206AKR306090

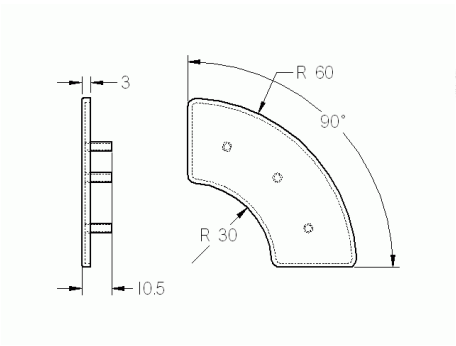



Zaślepka 6 120x30
Materiał: PA-GF
Wymiary (mm): 120 x 30 x 3
Waga kg/szt.: 0,011

Numer arytkułu: S206AK12030

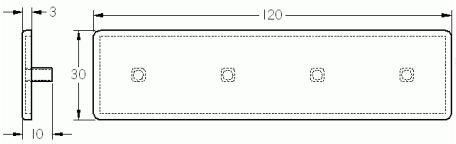



Zaślepka 6 120x60
Materiał: PA-GF
Wymiary (mm): 120 x 60 x 3
Waga kg/szt.: 0,017

Numer arytkułu: S206AK12060

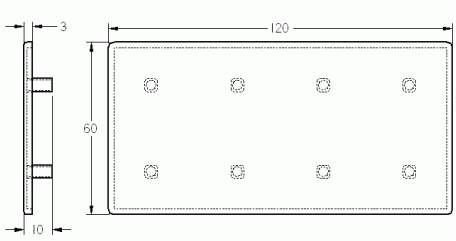



Zaślepka D 5,5 szara

Materiał: PA
Wymiary (mm): 13 x 6 x 7
Waga kg/szt.: 0,001

Numer arytkułu: S206ADSR10G

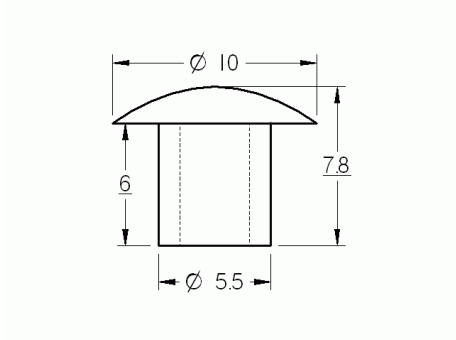

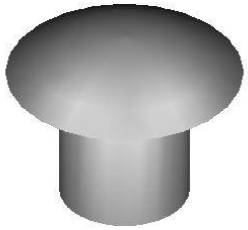

Zaślepka D 5,5 czarna

Materiał: PA
Wymiary (mm): 13 x 6 x 7
Waga kg/szt.: 0,001

Numer arytkułu: S206ADSR10S

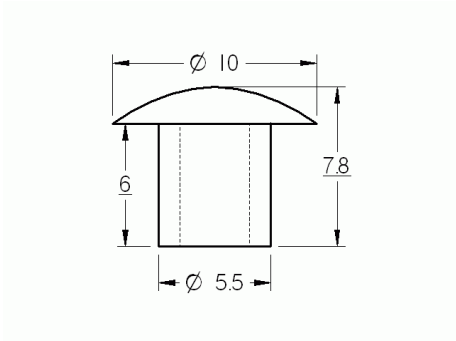



Profil uszczelniający 6 2-4

Materiał: TPE
Wymiary (mm): 8,7 x 7,0 x 3,0
Waga kg/m.: 0,020

Numer arytkułu: S206DP24

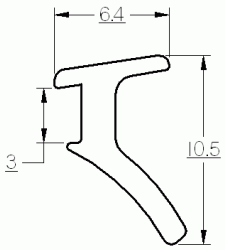



Profil uszczelniający 6 4-6

Materiał: TPE
Wymiary (mm): 8,7 x 7,0 x 3,0
Waga kg/m.: 0,017

Numer arytkułu: S206DP46

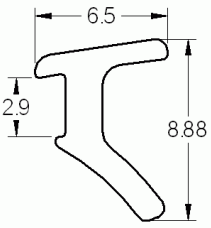



Zawias 6 PA lewy

Materiał: PA-GF
Wymiary (mm): 48 x 30 x 12
Waga kg/szt.: 0,017

Numer arytkułu: S206SCHPAL

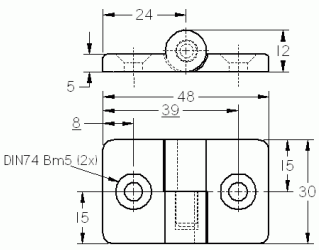



Zawias 6 PA lewy komplet

Materiał: PA-GF
Wymiary (mm): 48 x 30 x 12
Waga kg/szt.: 0,024

Numer arytkułu: S206SCHPALS

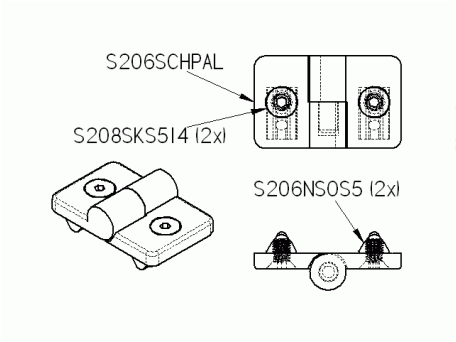



Zawias 6 PA prawy

Materiał: PA-GF
Wymiary (mm): 48 x 30 x 12
Waga kg/szt.: 0,017

Numer arytkułu: S206SCHPAR

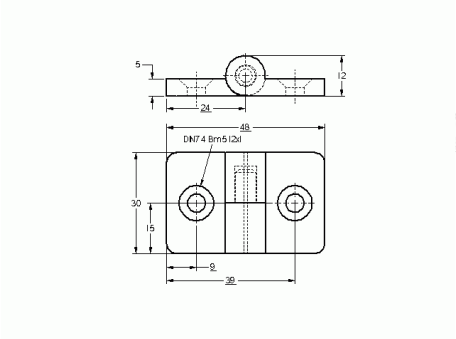



Zawias 6 PA prawy komplet

Materiał: PA-GF
Wymiary (mm): 48 x 30 x 12
Waga kg/szt.: 0,024

Numer arytkułu: S206SCHPARS

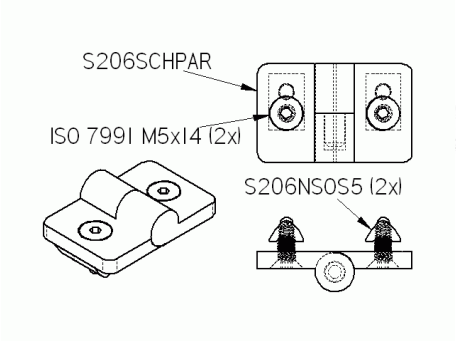



Zawias podwójny 6 PA

Materiał: PA-GF
Wymiary (mm): 78 x 30 x 12
Waga kg/szt.: 0,028

Numer arytkułu: S206DSCHPA

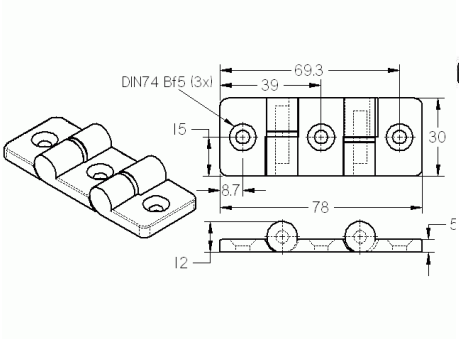



Zawias 6 30x30 ZN 6/6

Materiał: ZN
Wymiary (mm): 60 x 30 x 11,5
Waga kg/szt.: 0,064

Numer arytkułu: S206SCH30ZN66

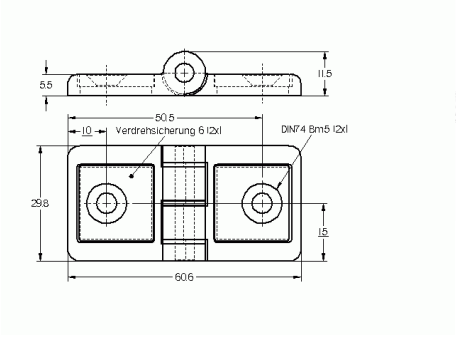



Zawias 6 30x30 ZN 6/6 komplet

Materiał: ZN
Wymiary (mm): 60 x 30 x 11,5
Waga kg/szt.: 0,072

Numer arytkułu: S206SCH30ZN66S

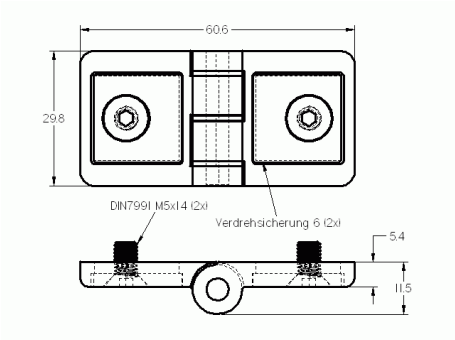



Zawias 6 30x30 ZN 6/8

Materiał: ZN
Wymiary (mm): 60 x 30 x 11,5
Waga kg/szt.: 0,064

Numer arytkułu: S206SCH30ZN68

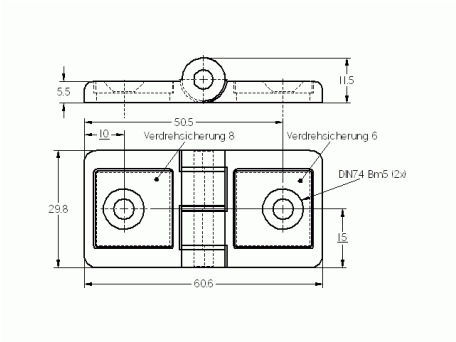



Zawias 6 30x30 ZN 6/8 komplet

Materiał: ZN
Wymiary (mm): 60 x 30 x 11,5
Waga kg/szt.: 0,072

Numer arytkułu: S206SCH30ZN68S

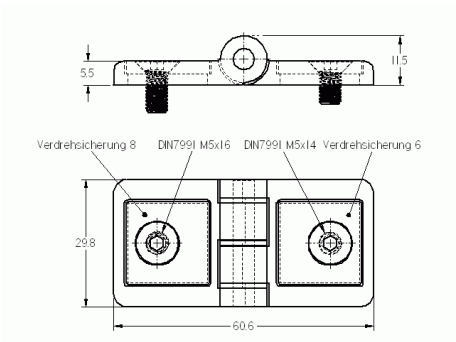



Zawias 6 30x30 ZN 8/8

Materiał: ZN
Wymiary (mm): 60 x 30 x 11,5
Waga kg/szt.: 0,064

Numer arytkułu: S206DSCH30ZN88

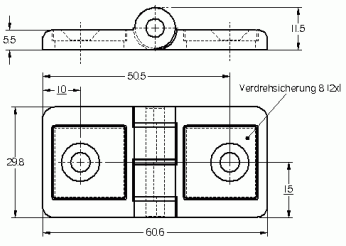



Zawias 6 30x30 ZN 8/8 komplet

Materiał: ZN
Wymiary (mm): 60 x 30 x 11,5
Waga kg/szt.: 0,072

Numer arytkułu: S206SCH30ZN88S

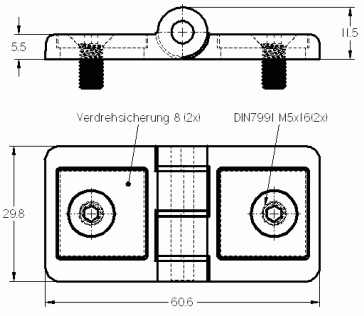



Uchwyt 6 120 PA

Materiał: PA-GF
Wymiary (mm): 134 x 48 x 16
Waga kg/szt.: 0,030

Numer arytkułu: S206HG120PA

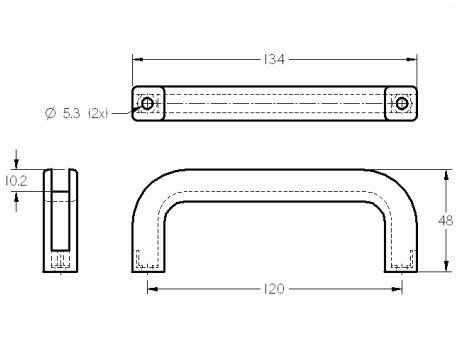



Uchwyt 6 120 PA ESD

Materiał: PA-ESD
Wymiary (mm): 134 x 48 x 16
Waga kg/szt.: 0,030

Numer arytkułu: S206HG120PAESD

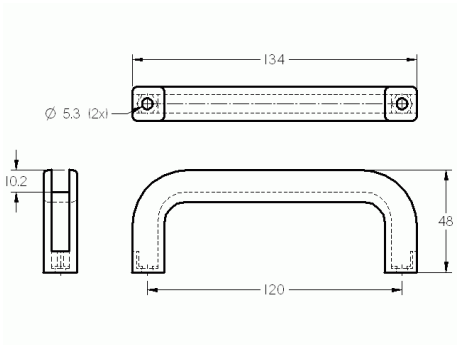



Uchwyt 6 120 PA komplet

Materiał: PA-GF
Wymiary (mm): 134 x 47 x 16
Waga kg/szt.: 0,054

Numer arytkułu: S206HG120PAS

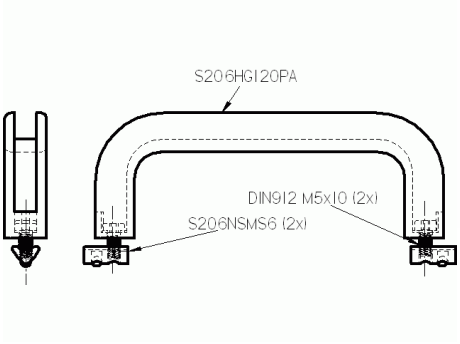



Uchwyt 6 120 PA ESD komplet

Materiał: PA-ESD
Wymiary (mm): 134 x 47 x 16
Waga kg/szt.: 0,054

Numer arytkułu: S206HG120PAESDS

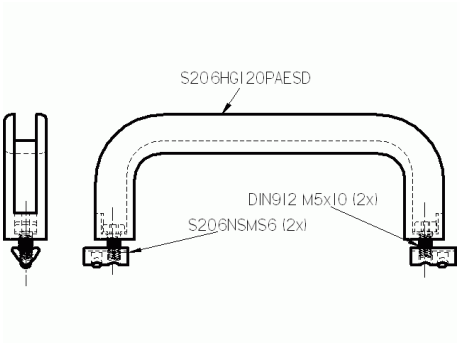



Wieszak przesuwny 6 PA

Materiał: PA-GF
Wymiary (mm): 56 x 27 x 10
Waga kg/szt.: 0,006

Numer arytkułu: S206HG6PA

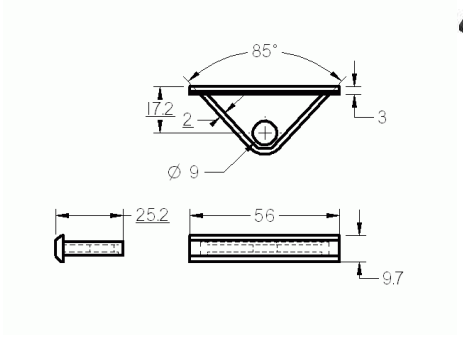



Uchwyt kablowy krzyżowy 6 PA

Materiał: PA-GF
Wymiary (mm): 20 x 20 x 18
Waga kg/szt.: 0,004

Numer arytkułu: S206KKBPA

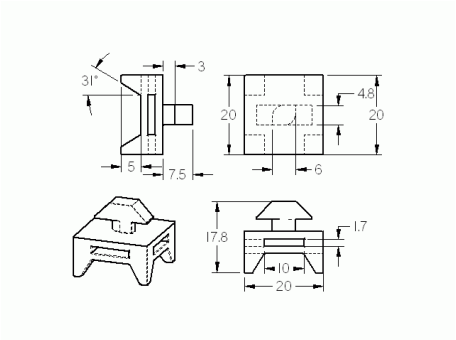



Multiblok 6 PA

Materiał: PA-GF
Wymiary (mm): 23 x 23 x 15
Waga kg/szt.: 0,008

Numer arytkułu: S206MBPA

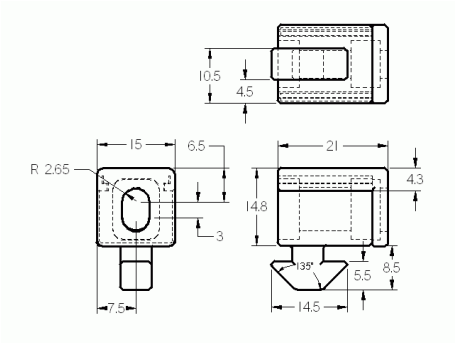



Element wyrównujący potencjały

Materiał: St
Wymiary (mm): 9,6 x 12 x 15
Waga kg/szt.: 0,006

Numer arytkułu: S206PA

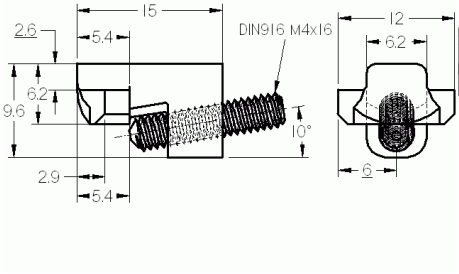



Zatrzask drzwiowy 6 PA

Materiał: PA-GF
Wymiary (mm): 76 x 74 x 23
Waga kg/szt.: 0,049

Numer arytkułu: S206TSPA

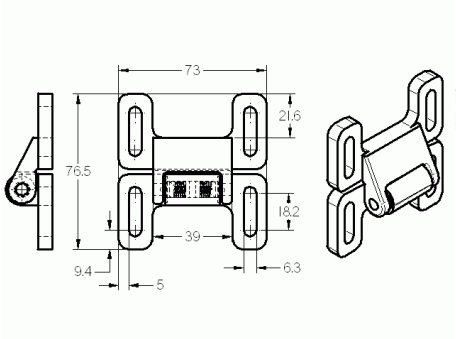



Zaślepka 6 20x20
Materiał: PA-GF czarne
Wymiary (mm): 20 x 20 x 2,3
Waga kg/szt.: 0,003

Numer arytkułu: S206AK2020

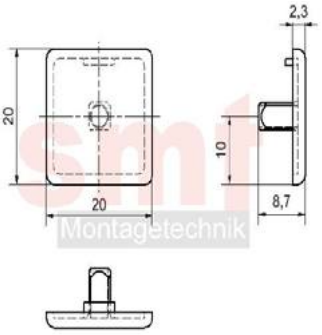



Zaślepka 6 30x24
Materiał: PA-GF czarne
Wymiary (mm): 30 x 24 x 3
Waga kg/szt.: 0,005

Numer arytkułu: S206AK3024

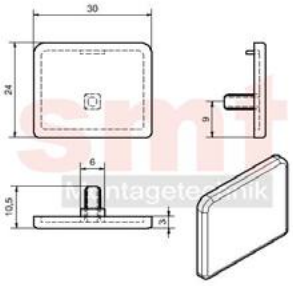



Zaślepka 6 30x30 szara
Materiał: PA-GF szare
Wymiary (mm): 30 x 30 x 3
Waga kg/szt.: 0,006

Numer arytkułu: S206AK3030GR

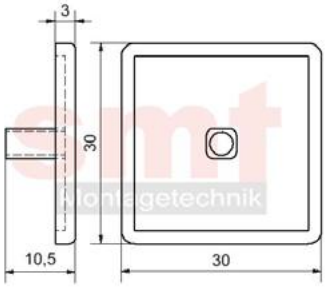



Zaślepka 6 60x24
Materiał: PA-GF czarne
Wymiary (mm): 60 x 24 x 3
Waga kg/szt.: 0,007

Numer arytkułu: S206AK6024

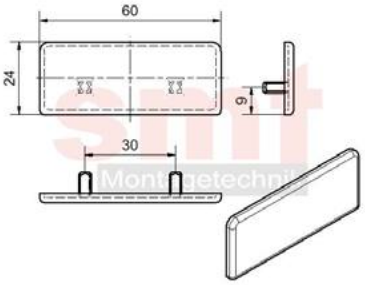



Zaślepka 6 60x30 szara
Materiał: PA-GF szare
Wymiary (mm): 60 x 30 x 3
Waga kg/szt.: 0,007

Numer arytkułu: S206AK6030GR

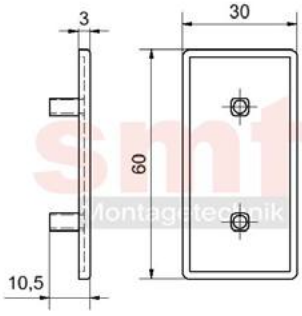



Zawias 6 PA

Materiał: PA-GF czarne
Wymiary (mm): 32 x 20 x 12,3
Waga kg/szt.: 0,007

Numer arytkułu: S206SCHPA

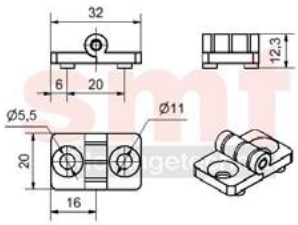

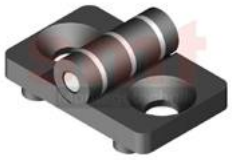

Zawias 6 20 alu

Materiał: Aluminium
Wymiary (mm): 32 x 20 x 12,3
Waga kg/szt.: 0,014

Numer arytkułu: S206SCHAL20

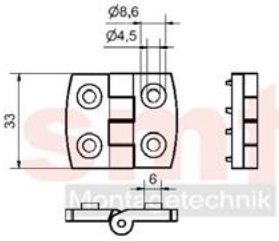



Blok kablowy 6

Materiał: PA-GF czarne
Wymiary (mm): 22,6 x 14,7 x 11
Waga kg/szt.: 0,005

Numer arytkułu: S206KBB

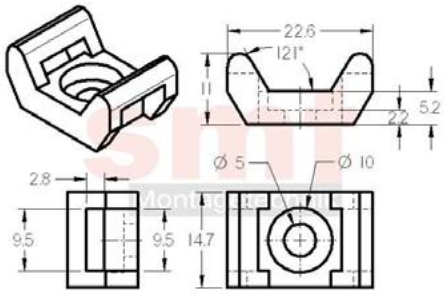



Karabińczyk 6

Materiał: Stal ocynk
Wymiary (mm): 50 x 25 x 5
Waga kg/szt.: 0,015

Numer arytkułu: S206KHHG

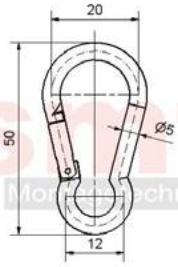



Zamek magnetyczny 6 20 PA

Materiał: PA-GF czarne
Wymiary (mm): 28 x 15,2 x 14
Waga kg/szt.: 0,009

Numer arytkułu: S206MV20

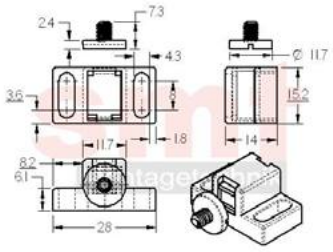



Profil maskujący 6 Al
Materiał: AlMgSi0,5F25
Wymiary (mm): 2000 x 7,2 x 4,3
Waga kg/m.: 0,041

Numer arytkułu: S206APAL

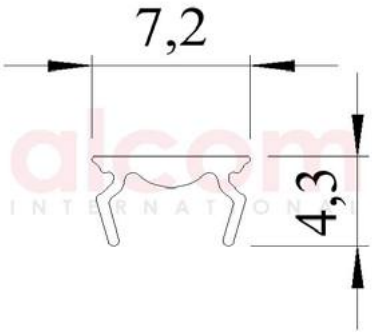



Profil zakrywający 6 24x3
Materiał: NBR
Wymiary (mm): 24 x 11
Waga kg/m.: 0,126

Numer arytkułu: S206AP243

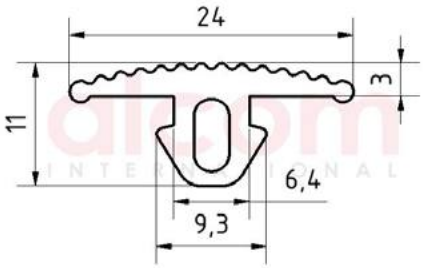



Listwa ślizgowa 6 czarna antystatyczna
Materiał: PA
Wymiary (mm): 2000 x 24 x 9,9
Waga kg/m.: 0,093

Numer arytkułu: S206GLA

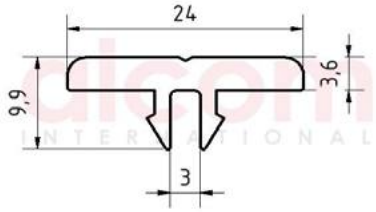



Zaślepka 6 20x20
Materiał: PA-GF czarne
Wymiary (mm): 20 x 20 x 2,3
Waga kg/szt.: 0,003

Numer arytkułu: S206AKB2020

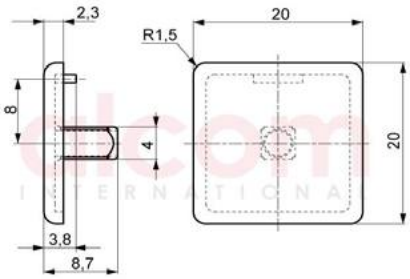



Zaślepka 6 40x20
Materiał: PA-GF czarne
Wymiary (mm): 20 x 20 x 2,3
Waga kg/szt.: 0,006

Numer arytkułu: S206AKB4020

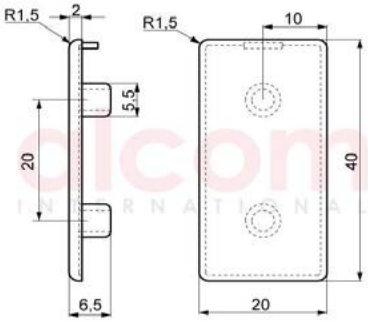



Zaślepka 6 D30

Materiał: PA-GF czarne
Wymiary (mm): 30 x 4
Waga kg/szt.: 0,003

Numer arytkułu: S206AKD30

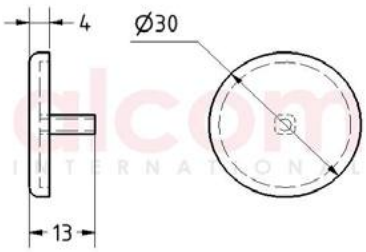



Wypełnienie promieni 6 30x30 szare

Materiał: PA-GF
Wymiary (mm): 30 x 30
Waga kg/szt.: 0,002

Numer arytkułu: S206RD3030

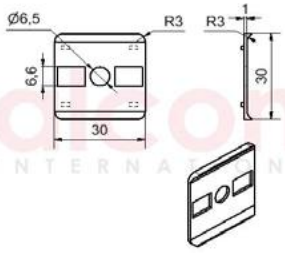



Wypełnienie promieni 6 30x30 1R szare

Materiał: PA-GF
Wymiary (mm): 30 x 30
Waga kg/szt.: 0,002

Numer arytkułu: S206RD30301R

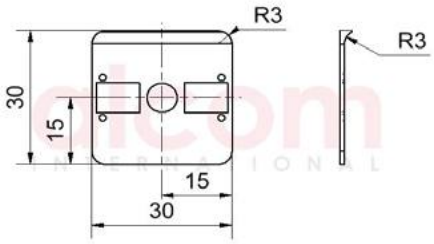



Wypełnienie promieni 6 60x30 szare

Materiał: PA-GF
Wymiary (mm): 30 x 30
Waga kg/szt.: 0,003

Numer arytkułu: S206RD6030

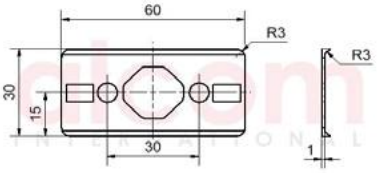



Płytka moc. el. jedno-wsporczych 6 60x30 M10
Materiał: ZN
Wymiary (mm): 60 x 30 x 12
Waga kg/szt.: 0,109

Numer arytkułu: S206FP603010

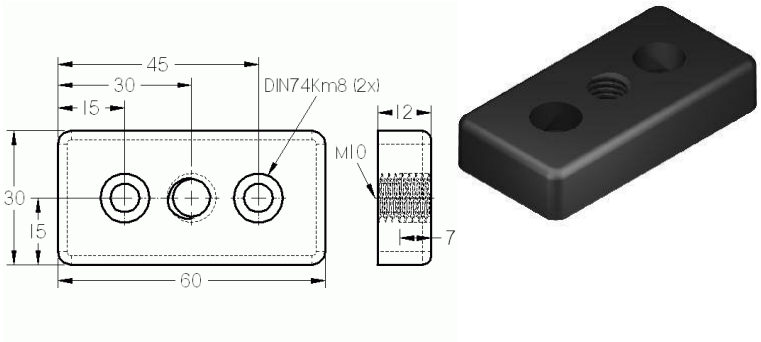

Płytka moc. el. jedno-wsporczych 6 60x30 M12
Materiał: ZN
Wymiary (mm): 60 x 30 x 12
Waga kg/szt.: 0,107

Numer arytkułu: S206FP603012

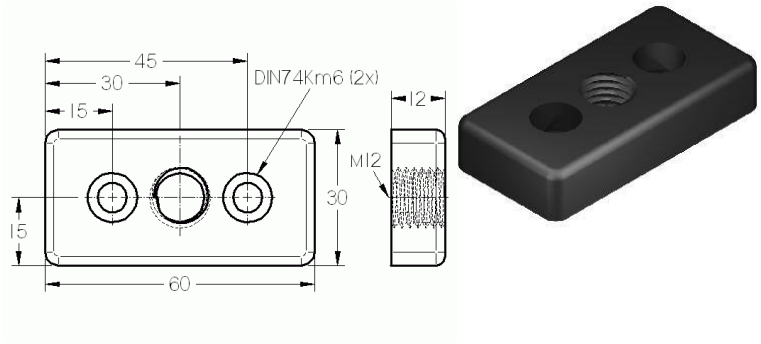

Płytka moc. el. jedno-wsporczych 6 60x30 M16
Materiał: ZN
Wymiary (mm): 60 x 30 x 12
Waga kg/szt.: 0,100

Numer arytkułu: S206FP603016

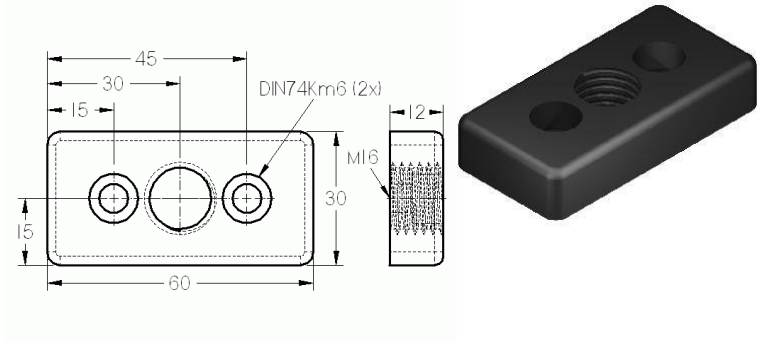

Płytka moc. el. jedno-wsporczych 6 60x60 M10
Materiał: ZN
Wymiary (mm): 60 x 60 x 12
Waga kg/szt.: 0,197

Numer arytkułu: S206FP606010

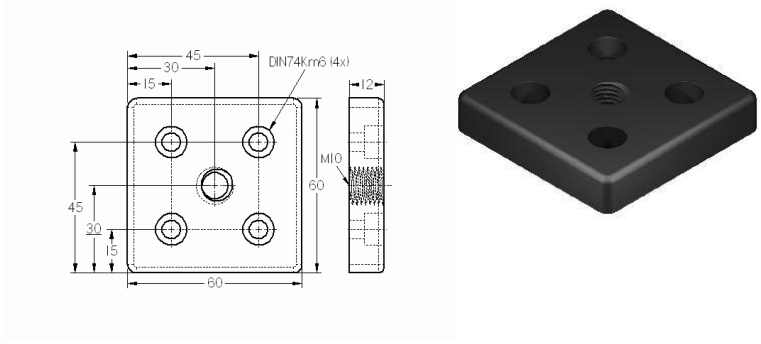

Płytka moc. el. jedno-wsporczych 6 60x60 M12
Materiał: ZN
Wymiary (mm): 60 x 60 x 12
Waga kg/szt.: 0,191

Numer arytkułu: S206FP606012

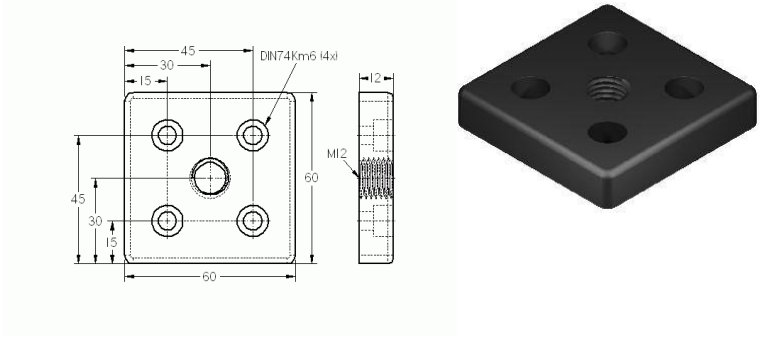

Płytka moc. el. jedno-wsporczych 6 60x60 M16

Materiał: ZN
Wymiary (mm): 60 x 60 x 12
Waga kg/szt.: 0,184

Numer arytkułu: S206FP606016

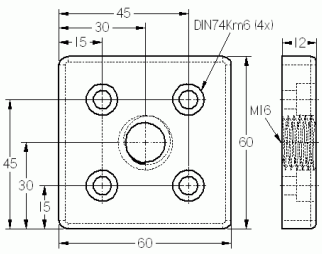



Stopka 6 D30 M6x45

Materiał: PA/St
Wymiary (mm): 30 x 45
Waga kg/szt.: 0,018

Numer arytkułu: S206SF30645

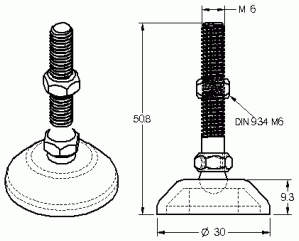



Stopka D60 M10x120

Materiał: Zn/St
Wymiary (mm): 60 x 124
Waga kg/szt.: 0,195

Numer arytkułu: S206SF6010120

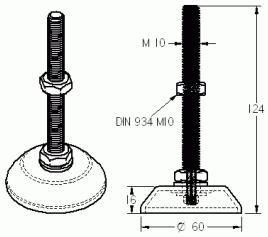



Stopka D60 M10x75

Materiał: Zn/St
Wymiary (mm): 60 x 79
Waga kg/szt.: 0,148

Numer arytkułu: S206SF601075

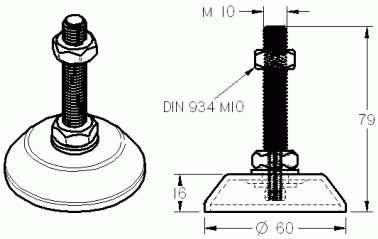



Stopka D60 M12x120

Materiał: ZN/St
Wymiary (mm): 60 x 124
Waga kg/szt.: 0,211

Numer arytkułu: S206SF6012120

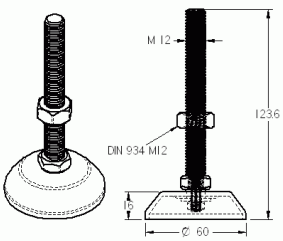



Stopka D60 M12x75

Materiał: ZN/St
Wymiary (mm): 60 x 79
Waga kg/szt.: 0,158

Numer arytkułu: S206SF601275

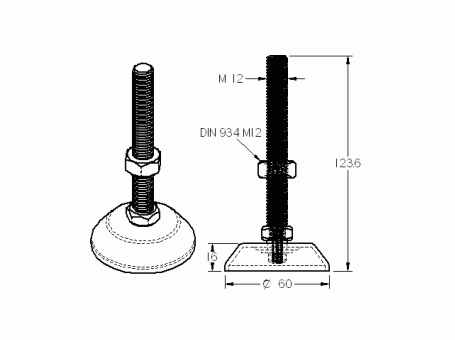



Nakładka gumowa 6 D30

Materiał: Guma
Wymiary (mm): 29,5 x 7
Waga kg/szt.: 0,005

Numer arytkułu: S206GE30

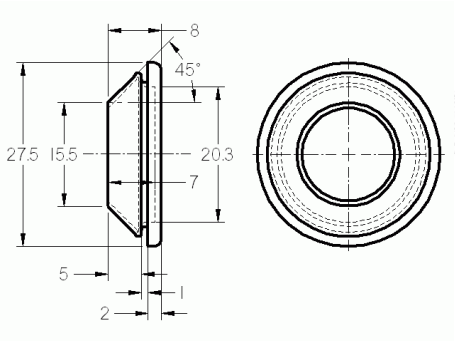



Nakładka gumowa 6 D60

Materiał: Guma
Wymiary (mm): 53,2 x 13,5
Waga kg/szt.: 0,019

Numer arytkułu: S206GE60

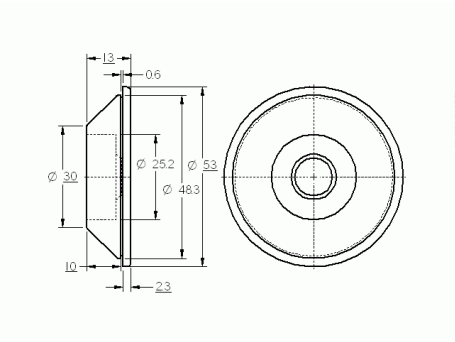



Płytka mocująca stopkę D60

Materiał: Zn
Wymiary (mm): 112 x 57 x 15
Waga kg/szt.: 0,219

Numer arytkułu: S206KL60

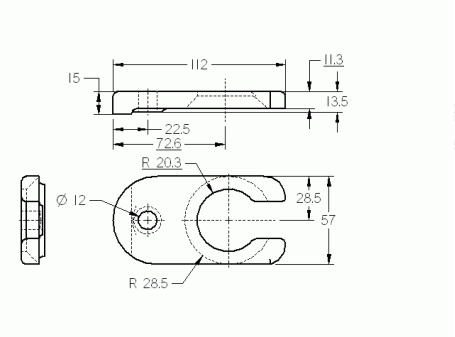



Stopka kątowa 6 z regulacją komplet

Materiał: Zn, St
Wymiary (mm):
Waga kg/szt.: 0,219

Numer arytkułu: S206WSFMVS

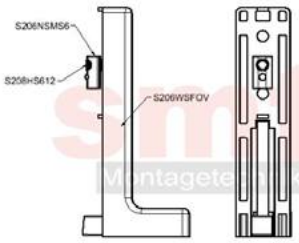



Stopka kątowa 6 bez regulacji

Materiał: Zn
Wymiary (mm):
Waga kg/szt.: 0,179

Numer arytkułu: S206WSFOV

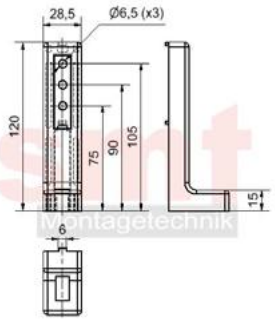



Stopka kątowa 6 bez regulacji komplet

Materiał: Zn, St
Wymiary (mm):
Waga kg/szt.: 0,199

Numer arytkułu: S206WSFOVS

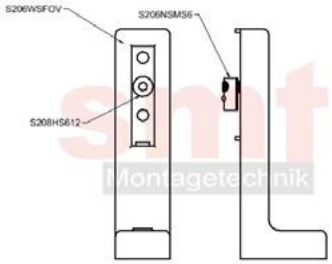



KONTAKT

Porozmawiajmy o Twojej konstrukcji

Doradzimy przy doborze profili i elementów złącznych oraz przygotujemy wycenę z cięciem na wymiar.

Alcom Systems sp. z o.o.

BIURO	ul. Szewska 6, 04-428 Warszawa
TELEFON	+48 602 768 799
E-MAIL	biuro@alcomsystems.pl
STRONA	alcomsystems.pl

Zamów w sklepie alcomsklep.pl

Ceny, dostępność i cięcie profili na wymiar 40–6000 mm.