alcom SYSTEMS

WYDANIE 2026

PROFILE ALUMINIOWE · ELEMENTY ZŁĄCZNE · OSPRZĘT

Seria 5

Katalog produktów

Profile, elementy złączne i osprzęt z rowkiem 5.

Rowek 5

Cięcie na wymiar 40–6000 mm

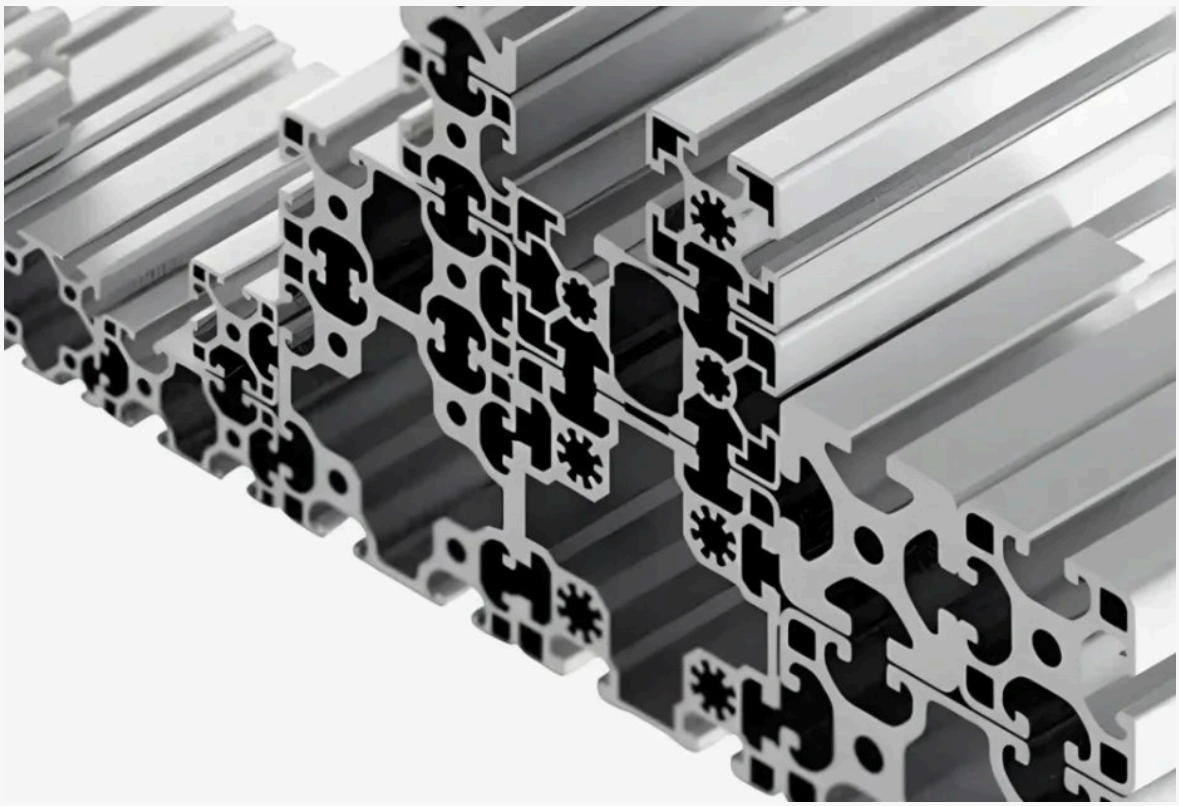

Alcom Systems sp. z o.o.
Biuro: ul. Szewska 6, 04-428 Warszawa

+48 602 768 799 · biuro@alcomsystems.pl
alcomsystems.pl · sklep: alcomsklep.pl

ROWEK 5

Seria 5

Profile, elementy złączne i osprzęt z rowkiem 5.

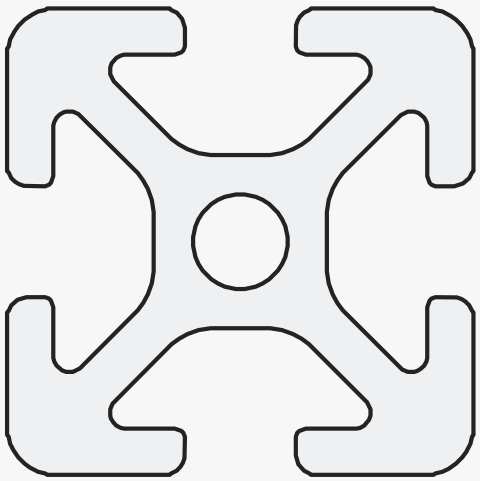

PROFIL BAZOWY 20×20

W TYM ROZDZIALE

Profile konstrukcyjne 4

Elementy złączne 12

Osprzęt 23

Elementy jezdno-wsporcze 33

Profil 5 20x10
Materiał: AlMgSi0,5F25
Ix=0,12 Iy=0,53
Wx=0,22 Wy=0,53
Wymiary (mm): 6030 x 20 x 10
Waga kg/m: 0,35

Numer arytkułu: S1052010

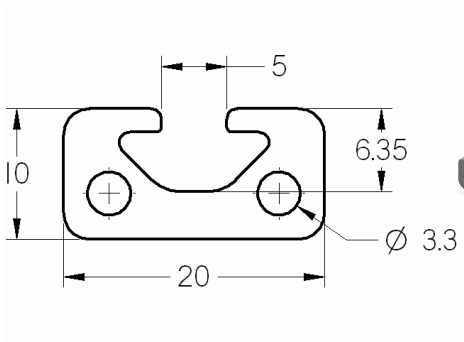



Profil 5 20x20
Materiał: AlMgSi0,5F25
Ix=0,72 Iy=0,71
Wx=0,72 Wy=0,72
Wymiary (mm): 6030 x 20 x 20
Waga kg/m: 0,48

Numer arytkułu: S1052020

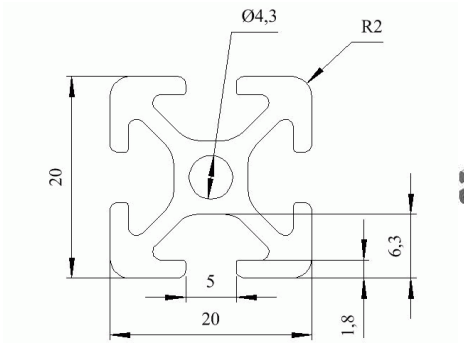



Profil 5 20x20 1N
Materiał: AlMgSi0,5F25
Ix=0,74 Iy=0,77
Wx=0,74 Wy=0,74
Wymiary (mm): 6030 x 20 x 20
Waga kg/m: 0,51

Numer arytkułu: S10520201N

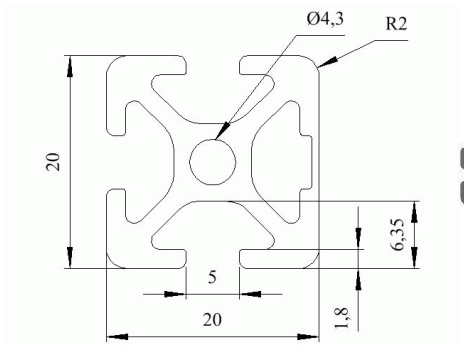



Profil 5 20x20 2N 180⁰
Materiał: AlMgSi0,5F25
Ix=0,74 Iy=0,82
Wx=0,74 Wy=0,82
Wymiary (mm): 6030 x 20 x 20
Waga kg/m: 0,54

Numer arytkułu: S10520202N180

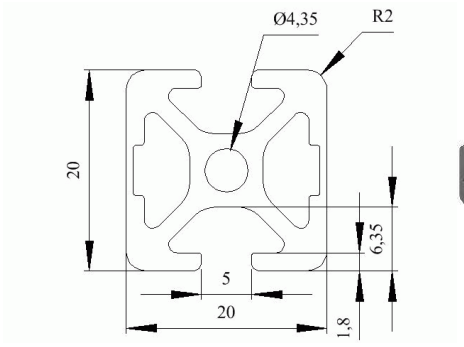



Profil 5 20x20 2N 90⁰
Materiał: AlMgSi0,5F25
Ix=0,78 Iy=0,78
Wx=0,76 Wy=0,76
Wymiary (mm): 6030 x 20 x 20
Waga kg/m: 0,54

Numer arytkułu: S10520202N90

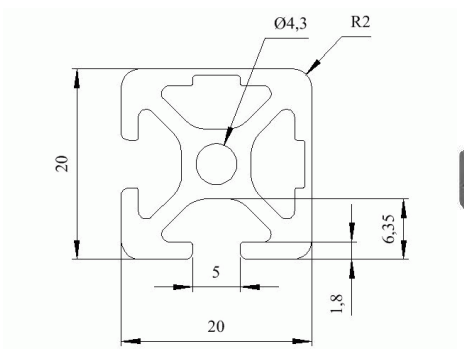



Profil 5 20x20 3N

Materiał: AlMgSi0,5F25
Ix=0,80 Iy=0,77
Wx=0,80 Wy=0,76
Wymiary (mm): 6030 x 20 x 20
Waga kg/m: 0,567

Numer arytkułu: S10520203N

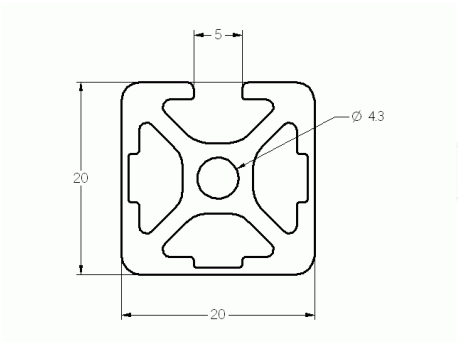



Profil 5 20x20 czarny

Materiał: AlMgSi0,5F25
Ix=0,72 Iy=0,72
Wx=0,72 Wy=0,72
Wymiary (mm): 6030 x 20 x 20
Waga kg/m: 0,48

Numer arytkułu: S1052020SCH

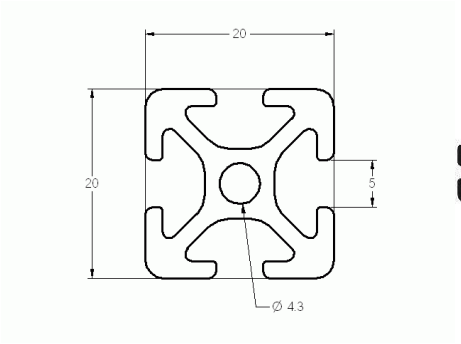



Profil 5 40x10

Materiał: AlMgSi0,5F25
Ix=0,24 Iy=3,63
Wx=0,44 Wy=1,81
Wymiary (mm): 6030 x 40 x 10
Waga kg/m: 0,65

Numer arytkułu: S1054010

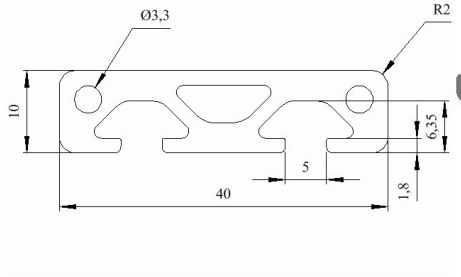



Profil 5 40x20

Materiał: AlMgSi0,5F25
Ix=1,41 Iy=5,14
Wx=1,41 Wy=2,57
Wymiary (mm): 6030 x 40 x 20
Waga kg/m: 0,89

Numer arytkułu: S1054020

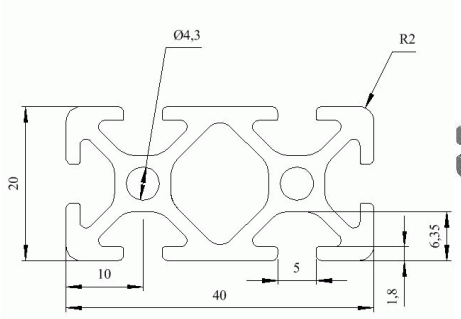



Profil 5 40x20 2N

Materiał: AlMgSi0,5F25
Ix=1,47 Iy=5,21
Wx=1,44 Wy=2,61
Wymiary (mm): 6030 x 40 x 20
Waga kg/m: 0,891

Numer arytkułu: S10540202N

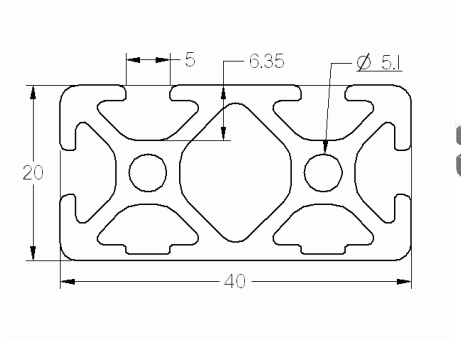



Profil 5 40x20 2N 180⁰
Materiał: AlMgSi0,5F25
Ix=1,40 Iy=5,46
Wx=1,40 Wy=2,73
Wymiary (mm): 6030 x 40 x 20
Waga kg/m: 0,890

Numer arytkułu: S10540202N180

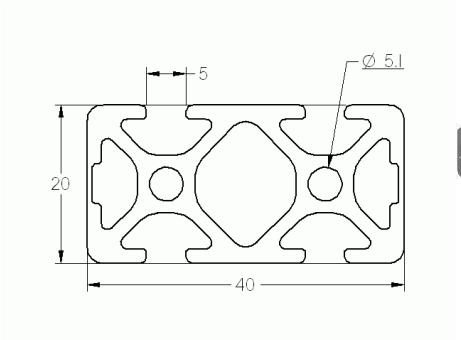



Profil 5 40x20 3N 90⁰
Materiał: AlMgSi0,5F25
Ix=1,48 Iy=5,37
Wx=1,44 Wy=2,66
Wymiary (mm): 6030 x 40 x 20
Waga kg/m: 0,916

Numer arytkułu: S10540203N90

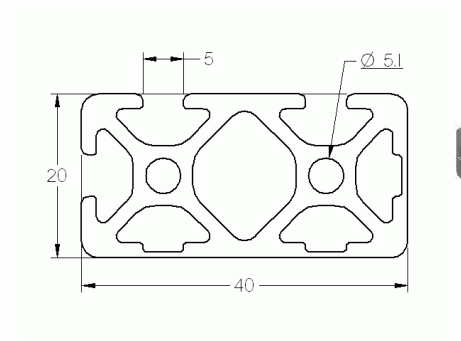



Profil 5 40x20 4N 180⁰
Materiał: AlMgSi0,5F25
Ix=1,56 Iy=6,30
Wx=1,56 Wy=2,66
Wymiary (mm): 6030 x 40 x 20
Waga kg/m: 0,941

Numer arytkułu: S10540204N180

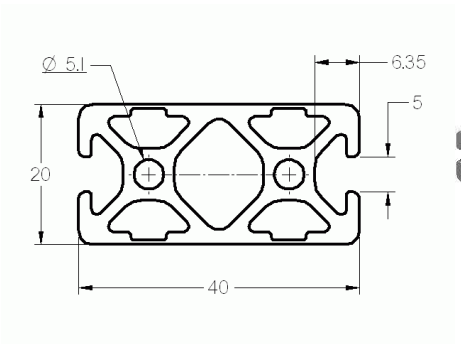



Profil 5 40x20 czarny
Materiał: AlMgSi0,5F25
Ix=1,41 Iy=5,14
Wx=1,41 Wy=2,57
Wymiary (mm): 6030 x 40 x 20
Waga kg/m: 0,89

Numer arytkułu: S1054020SCH

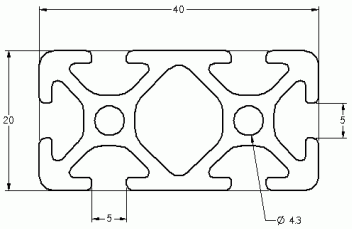



Profil 5 40x40
Materiał: AlMgSi0,5F25
Ix=9,30 Iy=9,30
Wx=4,65 Wy=4,65
Wymiary (mm): 6030 x 40 x 40
Waga kg/m: 1,39

Numer arytkułu: S1054040

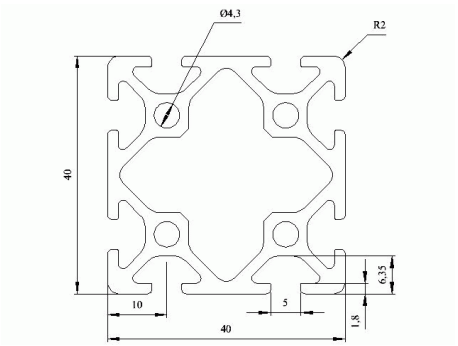



Profil 5 60x20
Materiał: AlMgSi0,5F25
Ix=2,06 Iy=16,09
Wx=2,06 Wy=5,36
Wymiary (mm): 6030 x 60 x 20
Waga kg/m: 1,28

Numer arytkułu: S1056020

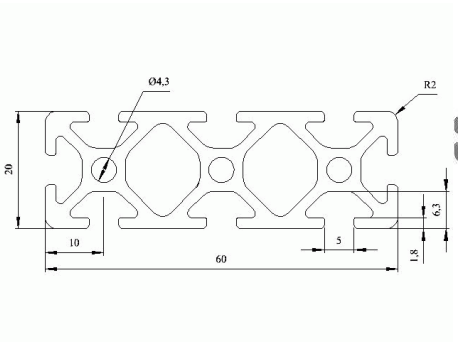



Profil 5 60x40
Materiał: AlMgSi0,5F25
Ix=13,52 Iy=28,14
Wx=6,76 Wy=9,09
Wymiary (mm): 6030 x 60 x 40
Waga kg/m: 2,07

Numer arytkułu: S1056040

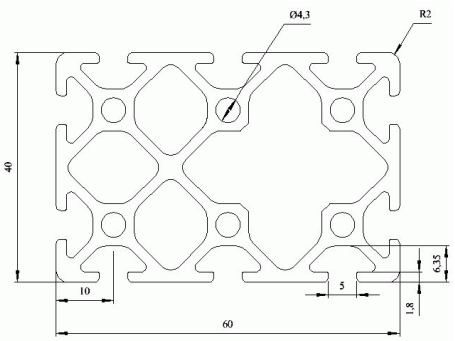



Profil 5 80x14
Materiał: AlMgSi0,5F25
Ix=1,11 Iy=40,69
Wx=1,54 Wy=10,17
Wymiary (mm): 6030 x 80 x 14
Waga kg/m: 1,795

Numer arytkułu: S1058014

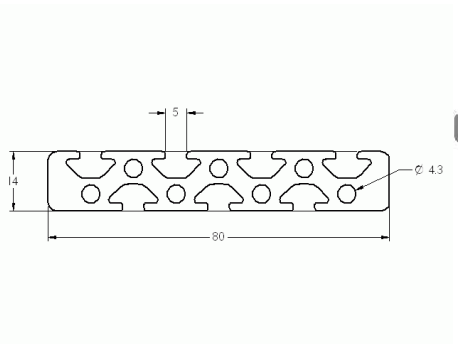



Profil 5 80x20
Materiał: AlMgSi0,5F25
Ix=2,72 Iy=36,08
Wx=2,72 Wy=9,02
Wymiary (mm): 6030 x 80 x 20
Waga kg/m: 1,67

Numer arytkułu: S1058020

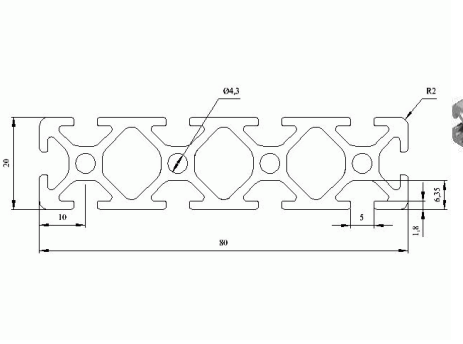



Profil 5 R20-90⁰
Materiał: AlMgSi0,5F25
Ix=0,58 Iy=0,58
Wx=0,53 Wy=0,53
Wymiary (mm): 6030 x 20 x 20
Waga kg/m: 0,46

Numer arytkułu: S105R2090

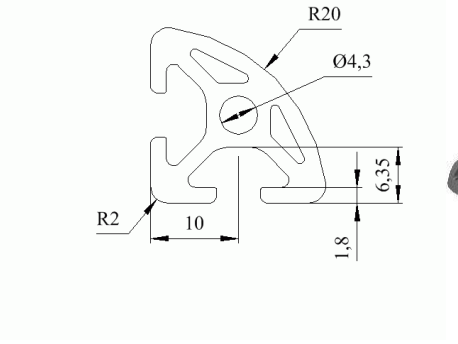



Profil 5 R20x40 30⁰
Materiał: AlMgSi0,5F25
Ix=0,43 Iy=0,68
Wx=0,38 Wy=0,57
Wymiary (mm): 6030
Waga kg/m: 0,46

Numer arytkułu: S105R204030

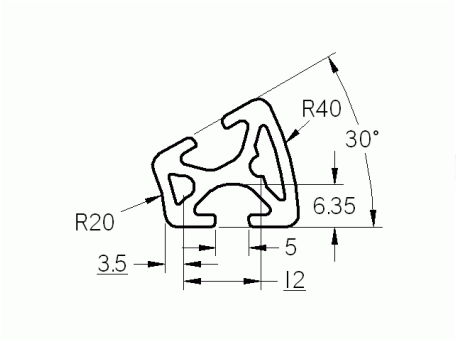



Profil 5 R20x40 45⁰
Materiał: AlMgSi0,5F25
Ix=1,26 Iy=0,98
Wx=0,79 Wy=0,75
Wymiary (mm): 6030
Waga kg/m: 0,66

Numer arytkułu: S105R204045

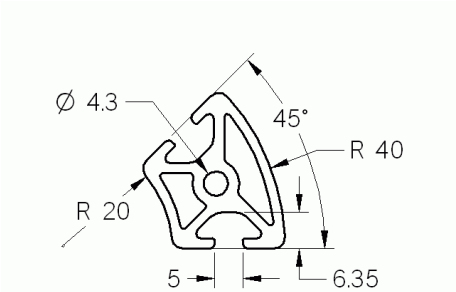



Profil 5 R20x40 60⁰
Materiał: AlMgSi0,5F25
Ix=2,48 Iy=1,65
Wx=1,31 Wy=1,09
Wymiary (mm): 6030
Waga kg/m: 0,87

Numer arytkułu: S105R204060

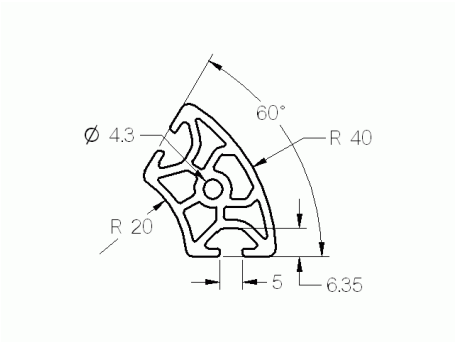



Profil 5 R20x40 90⁰
Materiał: AlMgSi0,5F25
Ix=5,38 Iy=5,38
Wx=2,68 Wy=2,68
Wymiary (mm): 6030
Waga kg/m: 1,20

Numer arytkułu: S105R204090

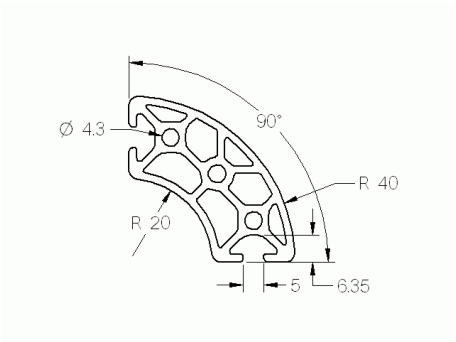



Profil 5 20x10 czarny
Materiał: AlMgSi0,5F25 czarny
Ix=0,12 Iy=0,53
Wx=0,22 Wy=0,53
Wymiary (mm): 6040 x 20 x 10
Waga kg/m: 0,35

Numer arytkułu: S1052010SCH

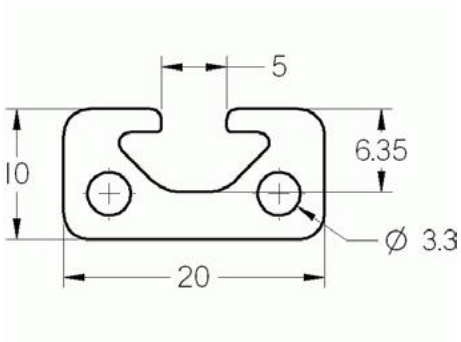



Profil 5 40x10 czarny
Materiał: AlMgSi0,5F25 czarny
Ix=3,649 Iy=0,247
Wx=1,824 Wy=0,455
Wymiary (mm): 6040 x 40 x 10
Waga kg/m: 0,641

Numer arytkułu: S1054010SCH

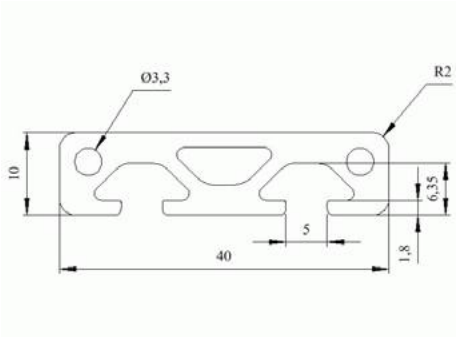



Profil 5 40x40 czarny
Materiał: AlMgSi0,5F25 czarny
Ix=9,30 Iy=9,30
Wx=4,65 Wy=4,65
Wymiary (mm): 6040 x 40 x 40
Waga kg/m: 1,39

Numer arytkułu: S1054040SCH

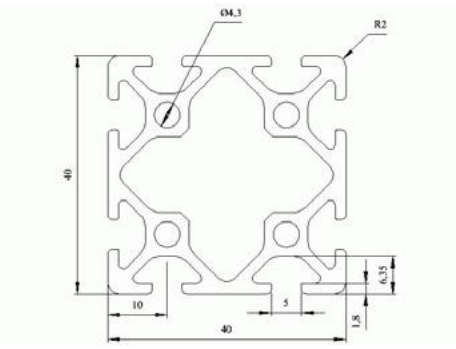



Profil 5 R20-90⁰ czarny
Materiał: AlMgSi0,5F25 carny
Ix=0,58 Iy=0,58
Wx=0,53 Wy=0,53
Wymiary (mm): 6040 x 20 x 20
Waga kg/m: 0,46

Numer arytkułu: S105R2090SCH

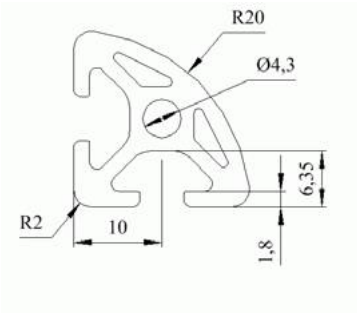



Profil 5 20x20 1N czarny
Materiał: AlMgSi0,5F25 czarny
Ix=0,74 Iy=0,77
Wx=0,74 Wy=0,74
Wymiary (mm): 6040 x 20 x 20
Waga kg/m: 0,51

Numer arytkułu: S10520201NSCH

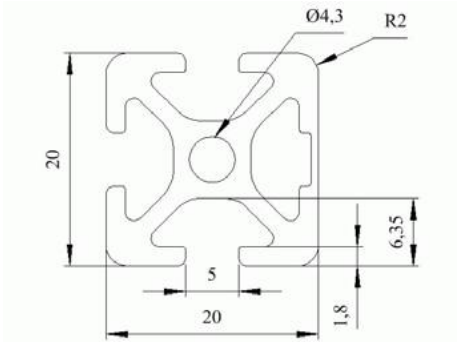



Profil 5 20x20 2N 90⁰ czarny
Materiał: AlMgSi0,5F25 czarny
Ix=0,78 Iy=0,78
Wx=0,76 Wy=0,76
Wymiary (mm): 6040 x 20 x 20
Waga kg/m: 0,54

Numer arytkułu: S10520202N90SCH

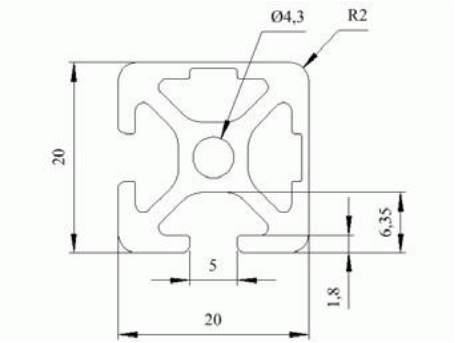



Profil 5 16 x 8,5
Materiał: AlMgSi0,5F25 czarny
Ix=0,12 Iy=0,53
Wx=0,22 Wy=0,53
Wymiary (mm): 6040 x 16 x 8,5
Waga kg/m: 0,228

Numer arytkułu: S1051685

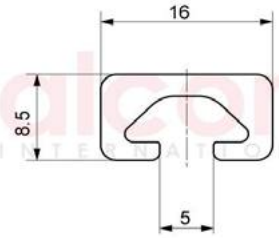



Profil zaciskowy wałka 5 D6
Materiał: AlMgSi0,5F25 czarny
Ix=3,649 Iy=0,247
Wx=1,824 Wy=0,455
Wymiary (mm): 6040 x 10 x 10
Waga kg/m: 0,11

Numer arytkułu: S105WKP6

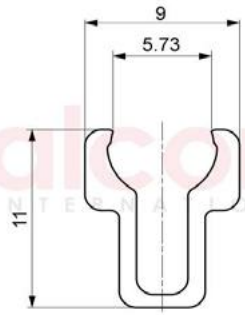



Łącznik standardowy 5
Materiał: St ocynk
Wymiary (mm): 19 x 10 x 4,5
Waga kg/szt.: 0,009

Numer arytkułu: S205ZPS

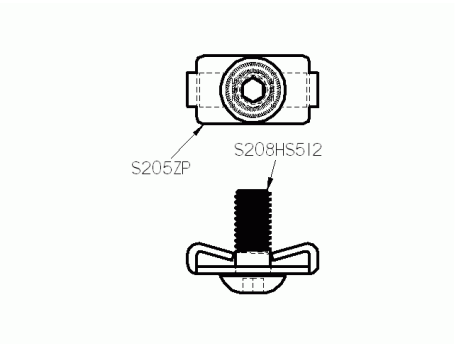

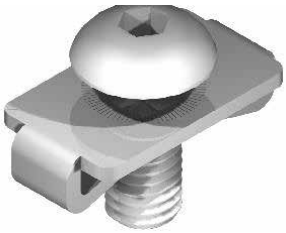

Łącznik standardowy 5 nierdzewny
Materiał: Stal nierdzewna
Wymiary (mm): 19 x 10 x 4,5
Waga kg/szt.: 0,009

Numer arytkułu: S205ZPSR

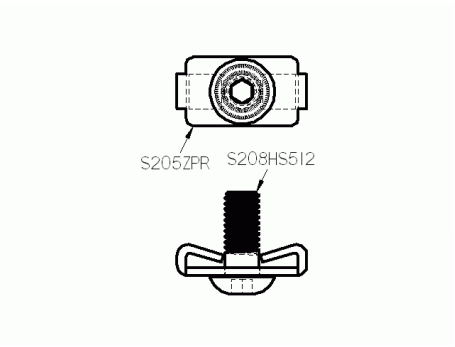

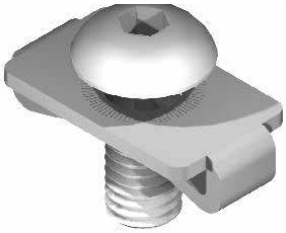

Płytka łącznika standardowego 5
Materiał: St ocynk
Wymiary (mm): 19 x 10 x 4,5
Waga kg/szt.: 0,005

Numer arytkułu: S205ZP

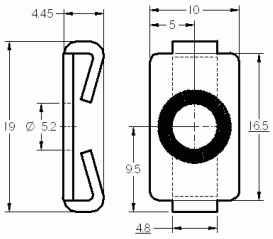



Płytka łącznika standardowego 5 nierdzewna
Materiał: Stal nierdzewna
Wymiary (mm): 19 x 10 x 4,5
Waga kg/szt.: 0,005

Numer arytkułu: S205ZPR

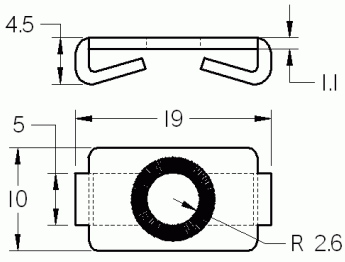



Łącznik uniwersalny 5 zestaw
Materiał: Zn, St ocynk
Wymiary (mm): 11,8 x 8,6 x 17,1
Waga kg/szt.: 0,007

Numer arytkułu: S205UVS

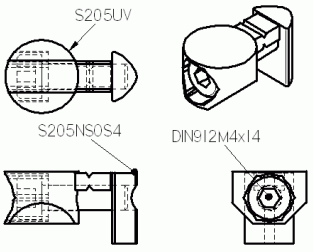

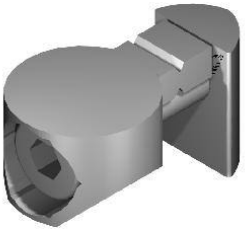

Łącznik uniwersalny nierdzewny 5 zestaw
Materiał: Stal nierdzewna
Wymiary (mm): 11,8 x 8,6 x 17,1
Waga kg/szt.: 0,007

Numer arytkułu: S205UVSR

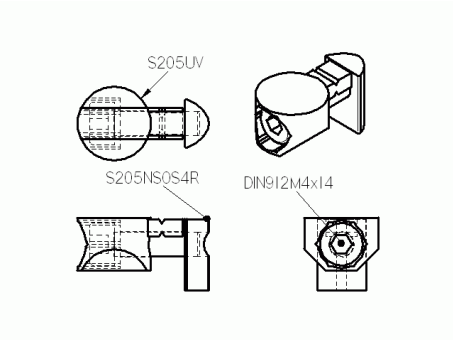

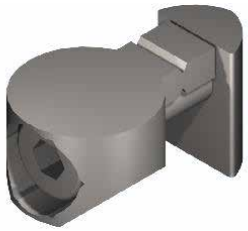

Łącznik uniwersalny 5
Materiał: Zn
Wymiary (mm): 11,8 x 8,6 x 17,1
Waga kg/szt.: 0,006

Numer arytkułu: S205UV

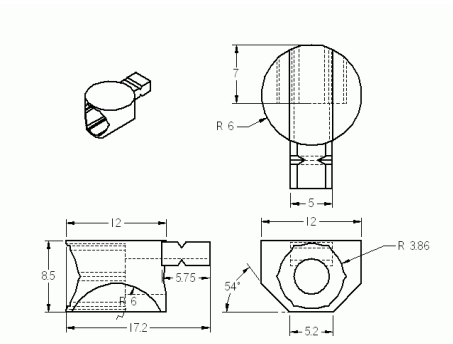

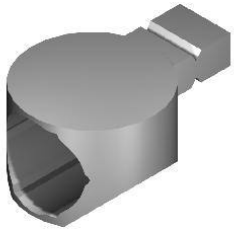

Łącznik uniwersalny czołowy 5 zestaw
Materiał: Zn, St ocynk
Wymiary (mm): 11,8 x 8,6 x 35
Waga kg/szt.: 0,014

Numer arytkułu: S205UVSVS

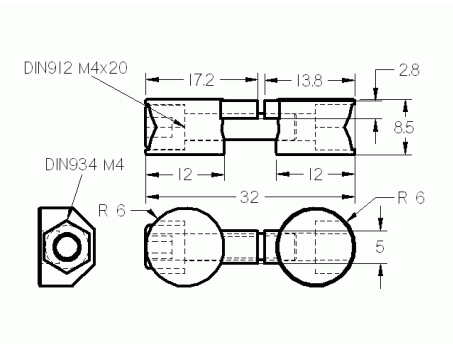

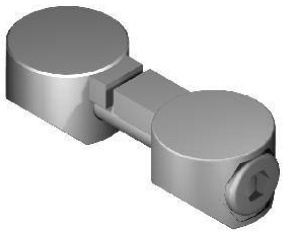

Łącznik automatyczny 5
Materiał: St ocynk
Wymiary (mm): 6 x 24
Waga kg/szt.: 0,011

Numer arytkułu: S205GFVS

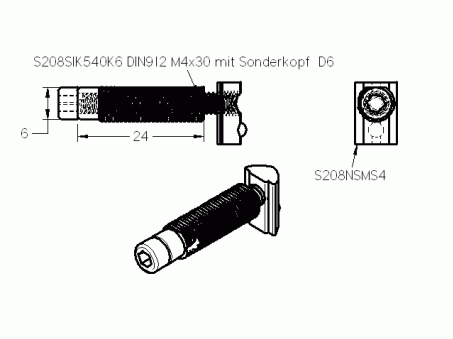

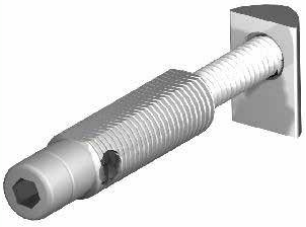

Łącznik automatyczny 5 nierdzewny
Materiał: Stal nierdzewna
Wymiary (mm): 6 x 24
Waga kg/szt.: 0,011

Numer arytkułu: S205GFVSR

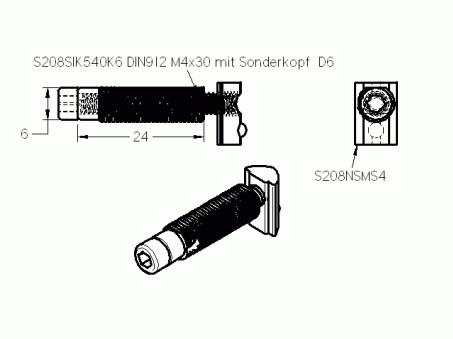



Kątownik 5 20x20 ZN

Materiał: Zn
Wymiary (mm): 20 x 20 x 20
Waga kg/szt.: 0,014

Numer arytkułu: S205W20

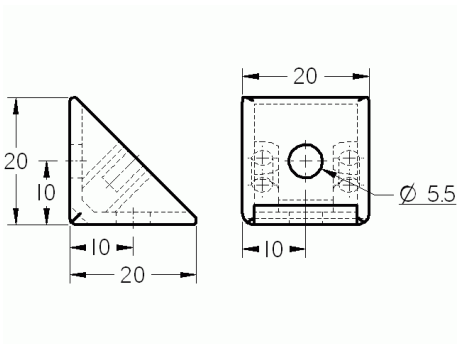



Zaślepka kątownika 5 20x20

Materiał: PA - GF czarny
Wymiary (mm): 28 x 20 x 3
Waga kg/szt.: 0,001

Numer arytkułu: S205WAK20

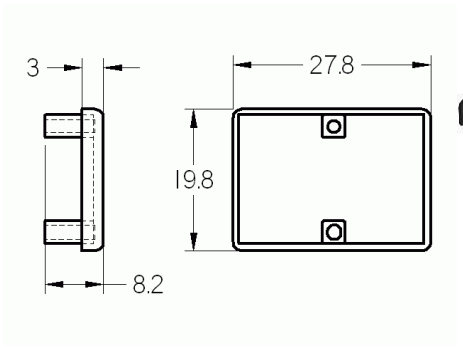



Zestaw kątownika 5 20x20 ZN

Materiał: Zn
Wymiary (mm): 20 x 20 x 20
Waga kg/szt.: 0,026

Numer arytkułu: S205WS20

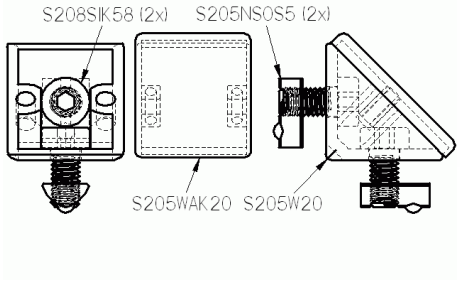



Kątownik 5 40x40 ZN

Materiał: Zn
Wymiary (mm): 40 x 40 x 20
Waga kg/szt.: 0,041

Numer arytkułu: S205W40

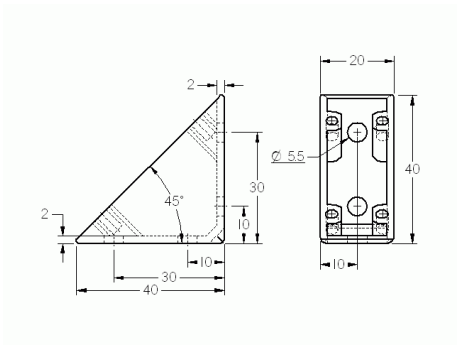



Zaślepka kątownika 5 40x40

Materiał: PA - GF czarny
Wymiary (mm): 57 x 20 x 3
Waga kg/szt.: 0,005

Numer arytkułu: S205WAK40

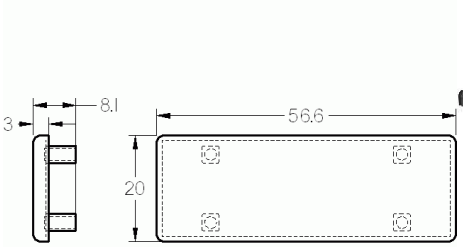



Zestaw kątownika 5 40x40 ZN

Materiał: Zn
Wymiary (mm): 40 x 40 x 20
Waga kg/szt.: 0,058

Numer arytkułu: S205WS40

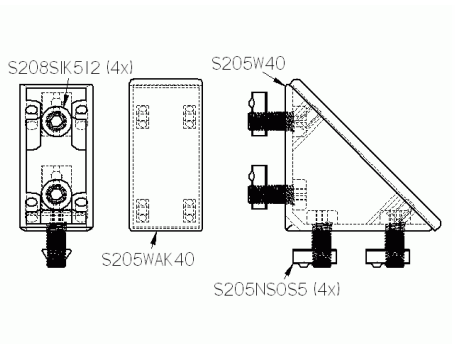



Kątownik 5 20 czarny

Materiał: St
Wymiary (mm): 20 x 20 x 20
Waga kg/szt.: 0,018

Numer arytkułu: S205W20S

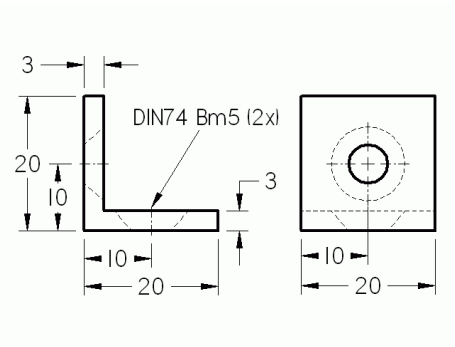

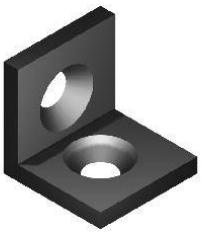

Zestaw kątownika 5 20 czarny

Materiał: St
Wymiary (mm): 20 x 20 x 20
Waga kg/szt.: 0,030

Numer arytkułu: S205WS20S

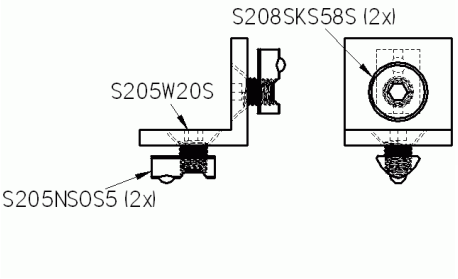

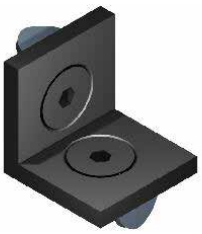

Zestaw łącznika narożnego 5 20x20x20

Materiał: Zn, PA
Wymiary (mm): 20 x 20 x 20
Waga kg/szt.: 0,020

Numer arytkułu: S205VS202020

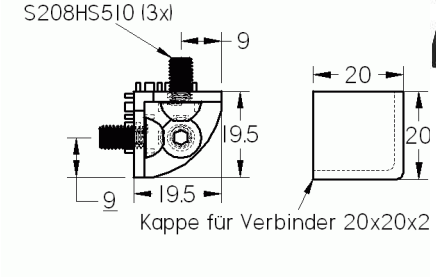

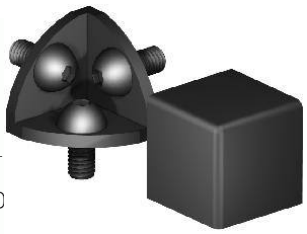

Zestaw łącznika narożnego 5 R20-90⁰

Materiał: Zn, PA
Wymiary (mm): 20 x 20 x 20
Waga kg/szt.: 0,020

Numer arytkułu: S205VSR2090

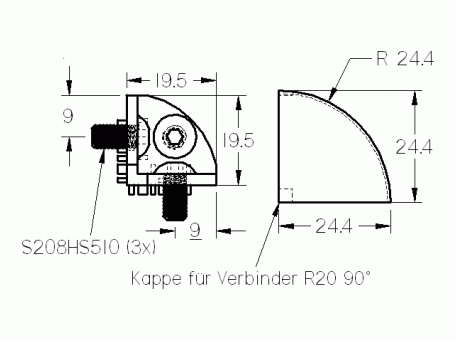

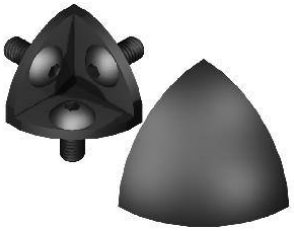

Kątownik zaciskowy 5

Materiał: Zn
Wymiary (mm): 22 x 18 x 16
Waga kg/szt.: 0,014

Numer arytkułu: S205KW5

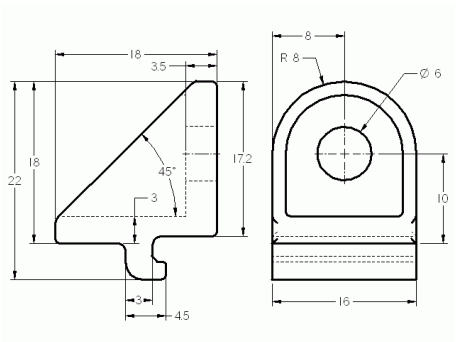



Kątownik zaciskowy 5 z dźwignią

Materiał: Zn, St
Wymiary (mm): 59 x 52 x 16
Waga kg/szt.: 0,055

Numer arytkułu: S205KWMK

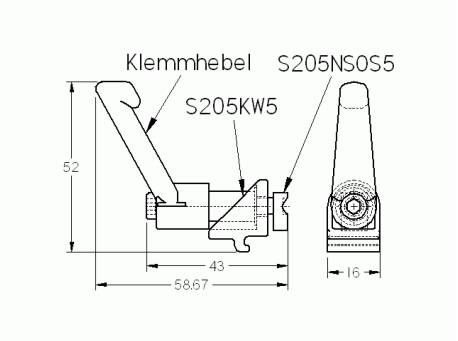



Zestaw kątownika zaciskowego 5

Materiał: Zn
Wymiary (mm): 22 x 18 x 16
Waga kg/szt.: 0,016

Numer arytkułu: S205KWS5

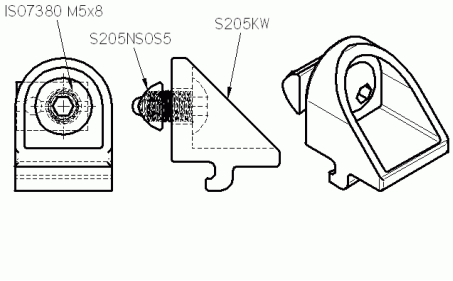

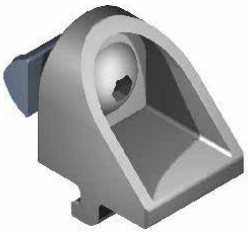

Zestaw płytki łączącej 5

Materiał: St
Wymiary (mm): 40 x 20 x 3
Waga kg/szt.: 0,032

Numer arytkułu: S205LS20

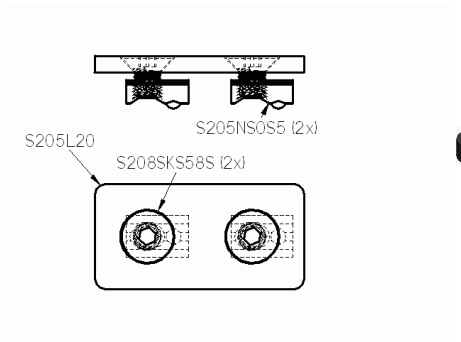



Płytka łącząca 5 czarna

Materiał: St
Wymiary (mm): 40 x 20 x 3
Waga kg/szt.: 0,018

Numer arytkułu: S205L20

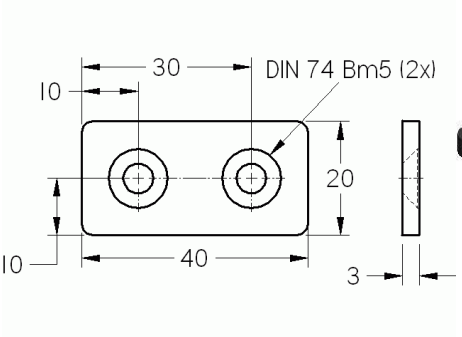



Zestaw płytki łączącej 5 20x60

Materiał: St
Wymiary (mm): 20 x 60 x 3
Waga kg/szt.: 0,036

Numer arytkułu: S205LS2060

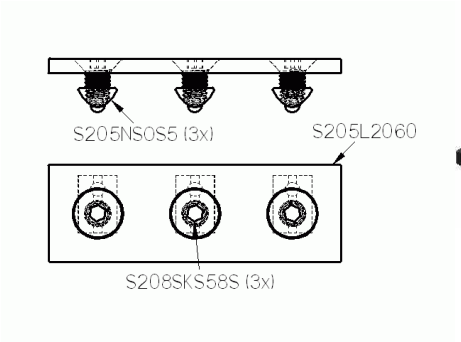



Płytka łącząca 5 20x60

Materiał: St
Wymiary (mm): 20 x 60 x 3
Waga kg/szt.: 0,024

Numer arytkułu: S205L2060

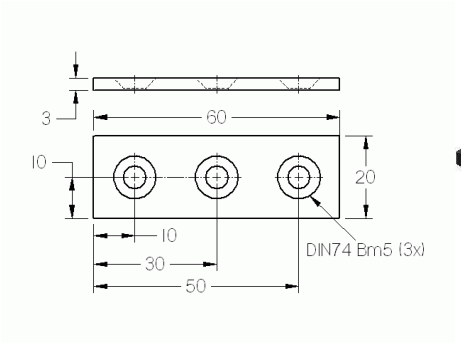

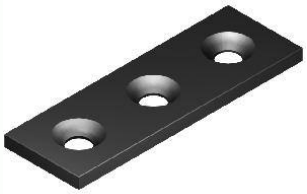

Zestaw płytki łączącej 5 20x80

Materiał: St
Wymiary (mm): 20 x 80 x 3
Waga kg/m: 0,048

Numer arytkułu: S205LS2080

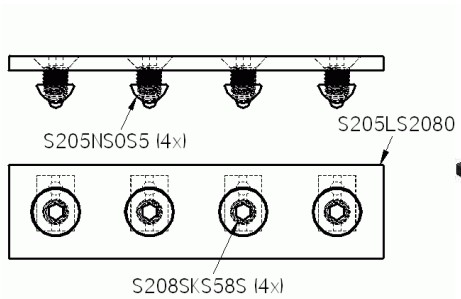



Płytka łącząca 5 20x80

Materiał: St
Wymiary (mm): 20 x 80 x 3
Waga kg/m: 0,032

Numer arytkułu: S205L2080

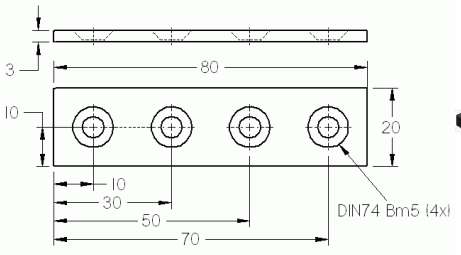



Zestaw płytki łączącej 5 40x80

Materiał: St
Wymiary (mm): 40 x 80 x 3
Waga kg/m: 0,096

Numer arytkułu: S205LS4080

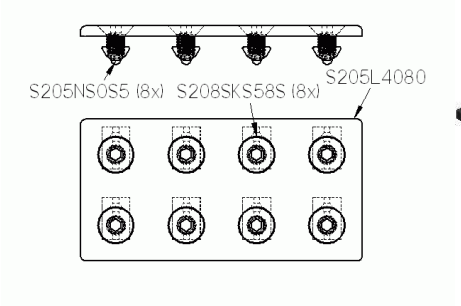



Płytka łącząca 5 40x80
Materiał: St
Wymiary (mm): 40 x 80 x 3
Waga kg/szt.: 0,064

Numer arytkułu: S205L4080

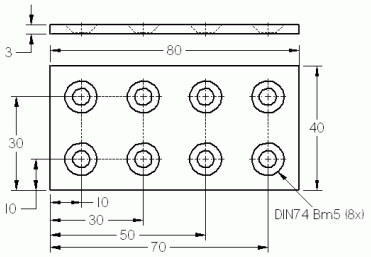



Wpust przesuwny 5 V M3
Materiał: St, ocynk
Wymiary (mm): 4,2 x 8 x 11
Waga kg/szt.: 0,002

Numer arytkułu: S205NSMS3

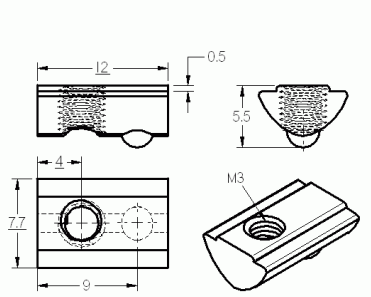



Wpust przesuwny 5 V M4
Materiał: St
Wymiary (mm): 4,2 x 8 x 11
Waga kg/szt.: 0,002

Numer arytkułu: S205NSMS4

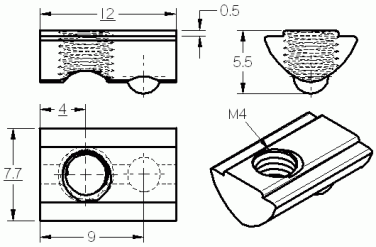



Wpust przesuwny 5 V M5
Materiał: St
Wymiary (mm): 4,2 x 8 x 11
Waga kg/szt.: 0,002

Numer arytkułu: S205NSMS5

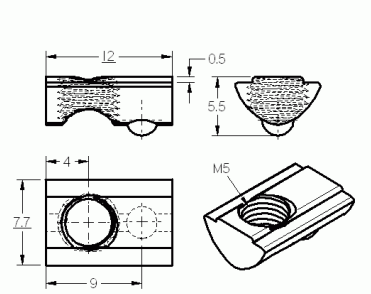



Wpust przesuwny 5 M3
Materiał: St
Wymiary (mm): 4,2 x 8 x 11
Waga kg/szt.: 0,002

Numer arytkułu: S205NSOS3

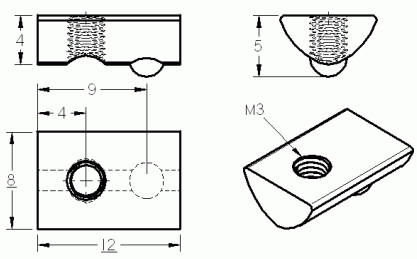



Wpust przesuwny 5 M4
Materiał: St
Wymiary (mm): 4,2 x 8 x 11
Waga kg/szt.: 0,002

Numer arytkułu: S205NSOS4

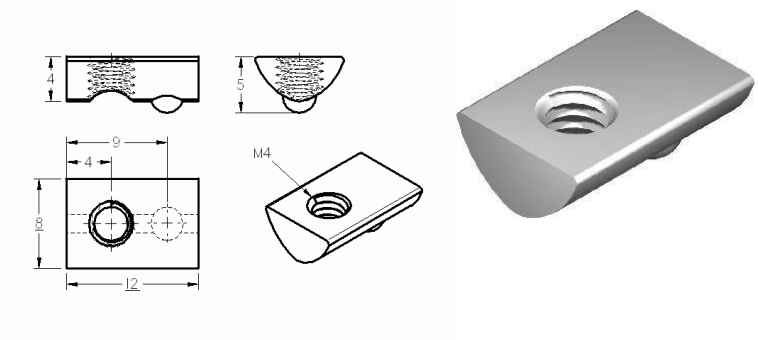

Wpust przesuwny 5 M5
Materiał: St, ocynk
Wymiary (mm): 4,2 x 8 x 11
Waga kg/szt.: 0,002

Numer arytkułu: S205NSOS5

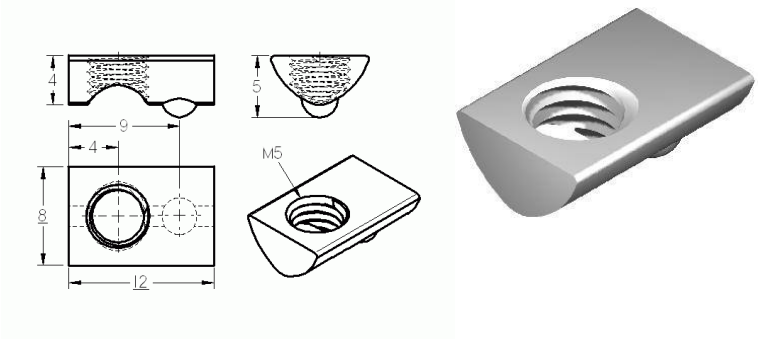

Wpust przesuwny 5 M3 nierdzewny
Materiał: Stal nierdzewna
Wymiary (mm): 4,2 x 8 x 11
Waga kg/szt.: 0,002

Numer arytkułu: S205NS3R

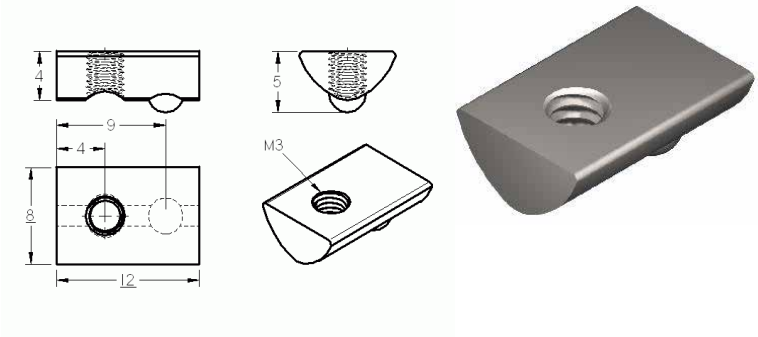

Wpust przesuwny 5 M4 nierdzewny
Materiał: Stal nierdzewna
Wymiary (mm): 4,2 x 8 x 11
Waga kg/szt.: 0,002

Numer arytkułu: S205NS4R

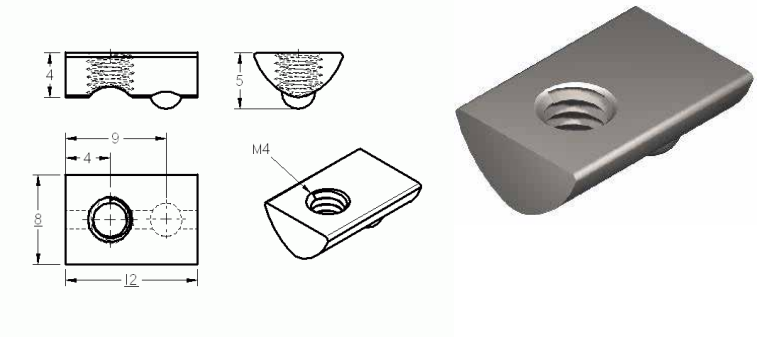

Wpust przesuwny 5 M5 nierdzewny
Materiał: Stal nierdzewna
Wymiary (mm): 4,2 x 8 x 11
Waga kg/szt.: 0,002

Numer arytkułu: S205NS5R

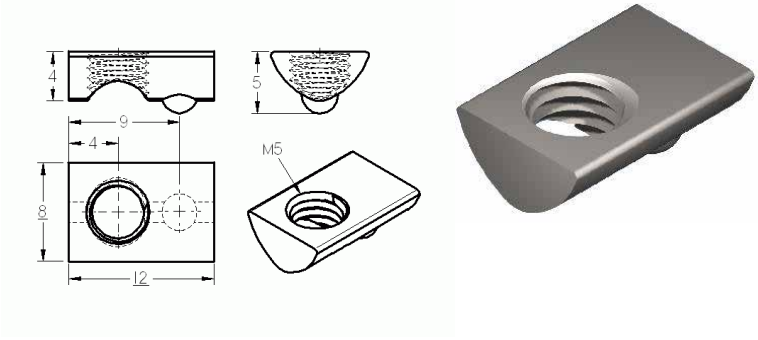

Przegub 5 20x20
Materiał: Zn
Wymiary (mm): 25 x 20 x 20
Waga kg/szt.: 0,040

Numer arytkułu: S205G20

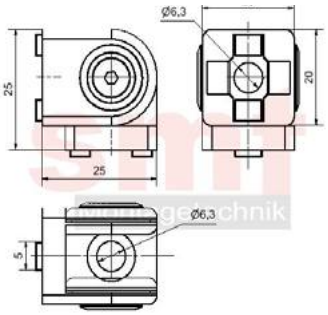



Profil maskująco-obejmujący 5 natur krótki
Materiał: PP
Wymiary (mm): 1000 x 5,0 x 6,2
Waga kg/m.: 0,027

Numer arytkułu: S205AEPNATK

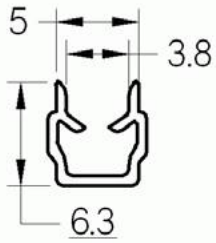



Profil maskująco-obejmujący 5 czarny krótki
Materiał: PP czarny
Wymiary (mm): 1000 x 5,0 x 6,2
Waga kg/m.: 0,027

Numer arytkułu: S205AEPSCHK

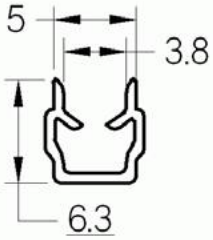



Zaślepka 5 40x40 szara
Materiał: PA - GF szary
Wymiary (mm): 40 x 40 x 3
Waga kg/szt.: 0,005

Numer arytkułu: S205AK4040GR

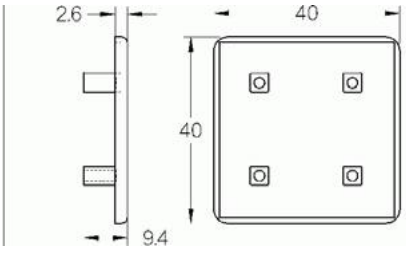

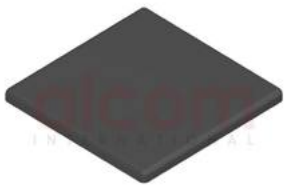

Zaślepka kątownika 5 20x20 szara
Materiał: PA - GF szary
Wymiary (mm): 28 x 20 x 3
Waga kg/szt.: 0,001

Numer arytkułu: S205WAK20GR

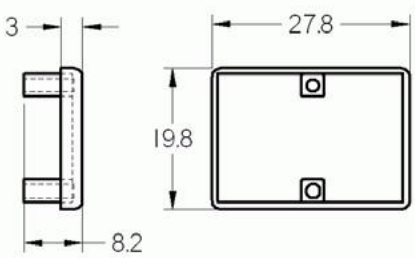

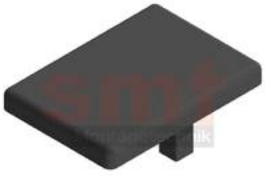

Przegub 5 20x20 z dźwignią

Materiał: Zn
Wymiary (mm): 25 x 20 x 20
Waga kg/szt.: 0,087

Numer arytkułu: S205GMK20

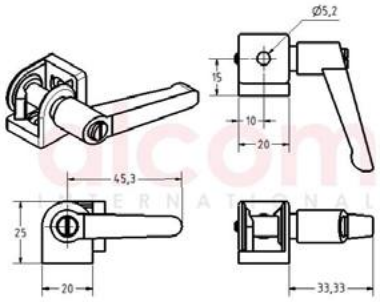



Zestaw kątownika 5 20 ZN szary

Materiał: ZN
Wymiary (mm): 20 x 20 x 20
Waga kg/m.: 0,026

Numer arytkułu: S205WS20GR





Zestaw kątownika 5 40 ZN szary

Materiał: ZN
Wymiary (mm): 40 x 40 x 20
Waga kg/m.: 0,058

Numer arytkułu: S205WS40GR





Profil maskująco-obejmujący 5 niebieski

Materiał: PP
Wymiary (mm): 2000 x 6,3 x 5
Waga kg/m.: 0,027

Numer arytkułu: S205EPBL

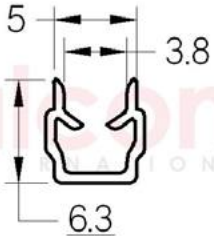



Profil maskująco-obejmujący 5 żółty

Materiał: PP
Wymiary (mm): 2000 x 6,3 x 5
Waga kg/m.: 0,027

Numer arytkułu: S205EPG

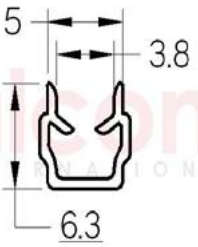



Uniblok 5 PA

Materiał: PA-GF
Wymiary (mm): 22 x 13 x 14
Waga kg/m.: 0,011

Numer arytkułu: S205UB5PA

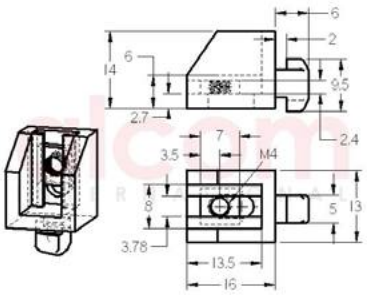



Listwa ślizgowa 5 PA antystatyczna

Materiał: PP
Wymiary (mm): 2000 x 16 x 8,5
Waga kg/m.: 0,06

Numer arytkułu: S205GLA

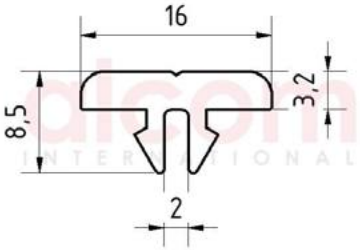



Uchwyt kablowy 5

Materiał: PA-GF
Wymiary (mm): 16 x 15 x 10
Waga kg/m.: 0,005

Numer arytkułu: S205KBB

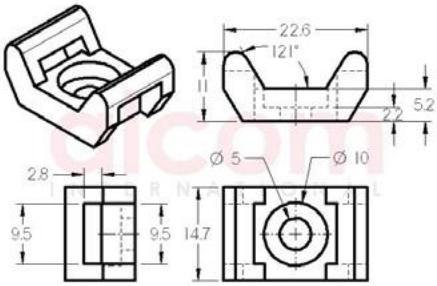



Profil maskująco-obejmujący 5 natur
Materiał: PP
Wymiary (mm): 2000 x 5,0 x 6,2
Waga kg/m.: 0,027

Numer arytkułu: S205AEPNAT

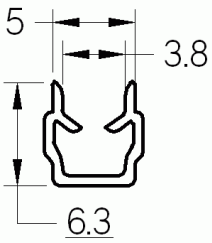



Profil maskująco-obejmujący 5 czarny
Materiał: PP czarny
Wymiary (mm): 2000 x 5,0 x 6,2
Waga kg/m.: 0,027

Numer arytkułu: S205AEPSCH

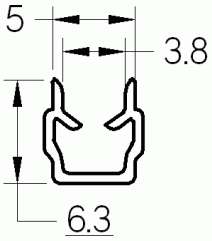



Profil uszczelniający 5 2-3 mm
Materiał: TPE
Wymiary (mm): 7,6x 6,2 x 1,9
Waga kg/m.: 0,013

Numer arytkułu: S205DP23

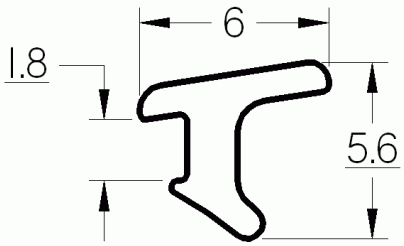



Zaślepka 5 20x10
Materiał: PA - GF czarny
Wymiary (mm): 20 x 10 x 3
Waga kg/szt.: 0,002

Numer arytkułu: S205AK2010

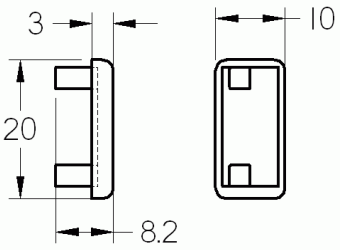

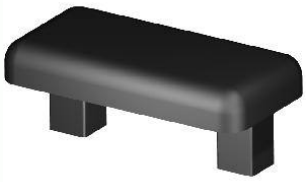

Zaślepka 5 20x20
Materiał: PA - GF czarny
Wymiary (mm): 20 x 20 x 2
Waga kg/szt.: 0,003

Numer arytkułu: S205AK2020

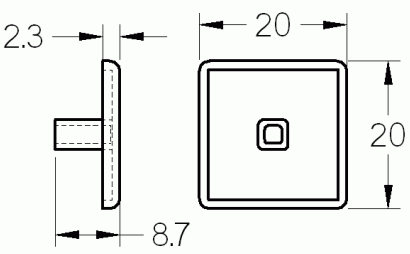



Zaślepka 5 20x20 ESD
Materiał: PA - GF czarny
Wymiary (mm): 20 x 20 x 2
Waga kg/szt.: 0,003

Numer arytkułu: S205AK2020EL

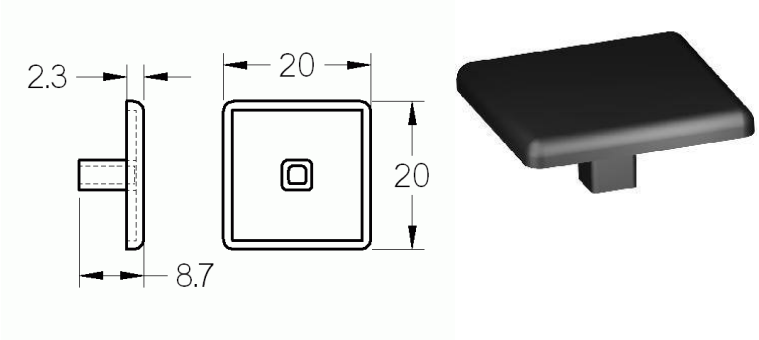

Zaślepka 5 20x20 szara
Materiał: PA - GF szary
Wymiary (mm): 20 x 20 x 2
Waga kg/szt.: 0,003

Numer arytkułu: S205AK2020G

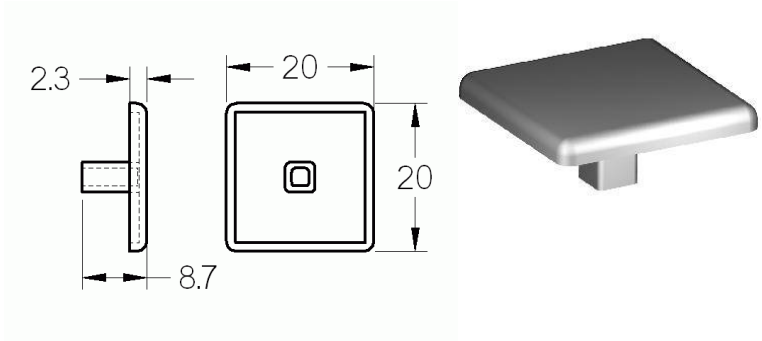

Zaślepka 5 40x10
Materiał: PA - GF czarny
Wymiary (mm): 40 x 10 x 3
Waga kg/szt.: 0,003

Numer arytkułu: S205AK4010

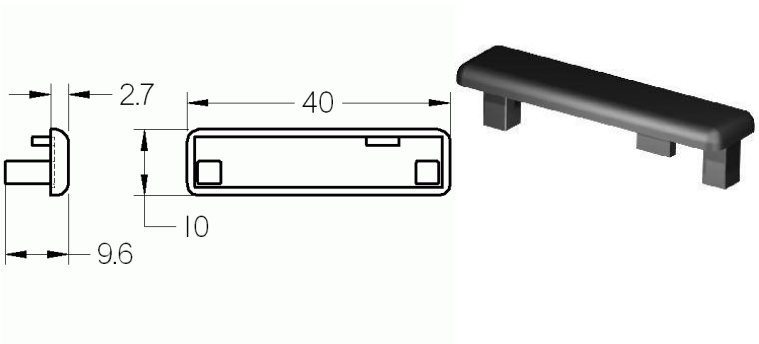

Zaślepka 5 40x20
Materiał: PA - GF czarny
Wymiary (mm): 40 x 20 x 3
Waga kg/szt.: 0,004

Numer arytkułu: S205AK4020

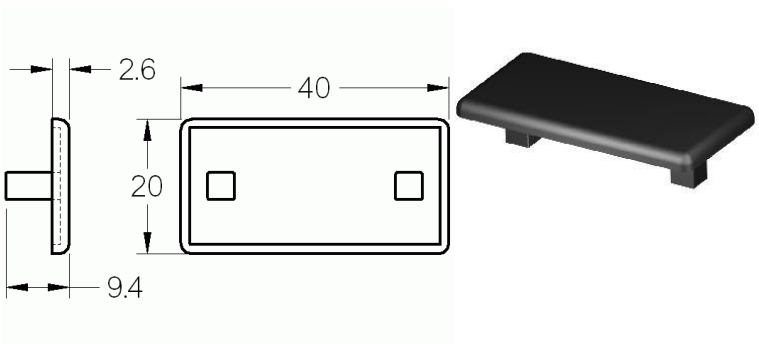

Zaślepka 5 40x20 ESD
Materiał: PA - GF czarny
Wymiary (mm): 40 x 20 x 3
Waga kg/szt.: 0,004

Numer arytkułu: S205AK4020EL

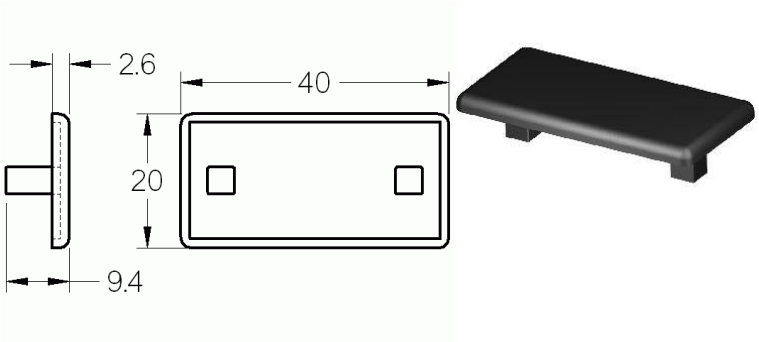

Zaślepka 5 40x20 szara
Materiał: PA - GF szary
Wymiary (mm): 40 x 20 x 3
Waga kg/szt.: 0,004

Numer arytkułu: S205AK4020G

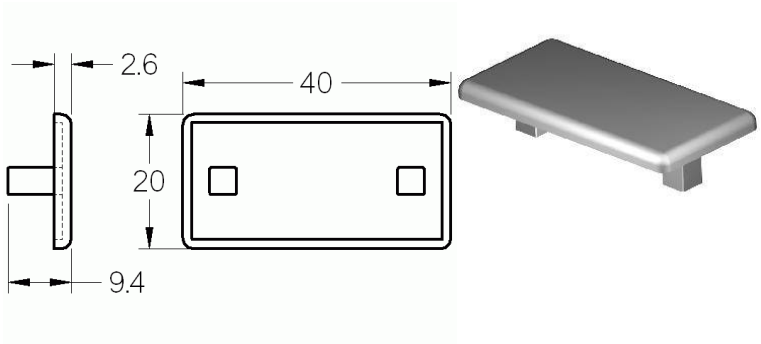

Zaślepka 5 40x40
Materiał: PA - GF czarny
Wymiary (mm): 40 x 40 x 3
Waga kg/szt.: 0,005

Numer arytkułu: S205AK4040

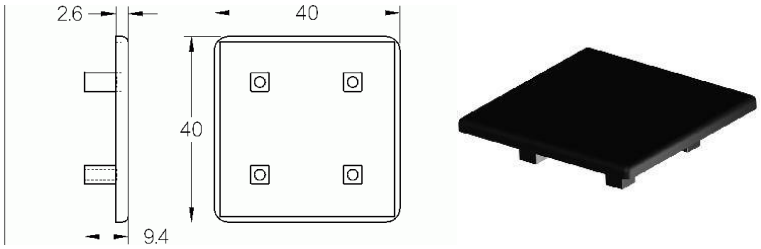

Zaślepka 5 60x20
Materiał: PA - GF czarny
Wymiary (mm): 60 x 20 x 3
Waga kg/szt.: 0,006

Numer arytkułu: S205AK6020

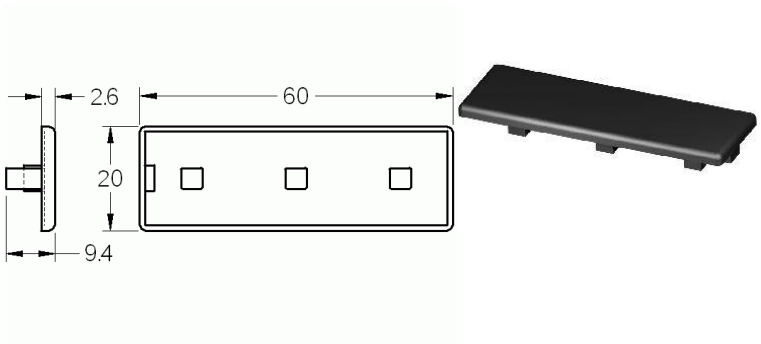

Zaślepka 5 60x40
Materiał: PA - GF czarny
Wymiary (mm): 60 x 40 x 3
Waga kg/szt.: 0,009

Numer arytkułu: S205AK6040

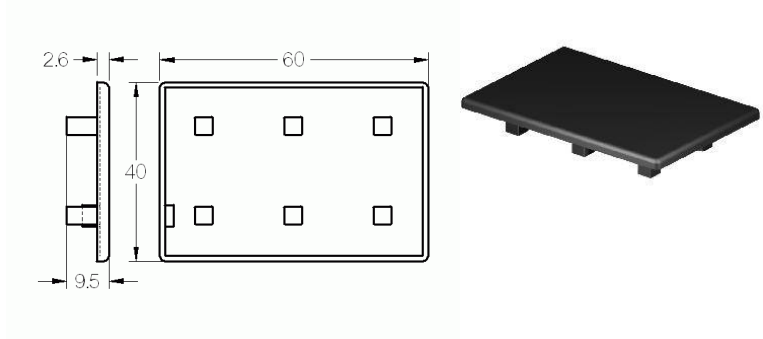

Zaślepka 5 80x14
Materiał: PA - GF czarny
Wymiary (mm): 80 x 14 x 3
Waga kg/szt.: 0,005

Numer arytkułu: S205AK8014

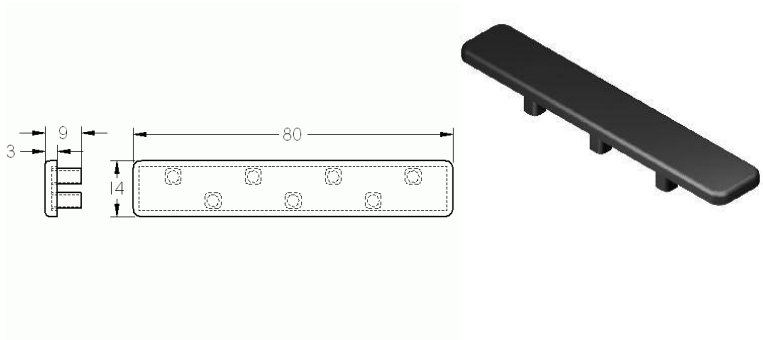

Zaślepka 5 80x20
Materiał: PA - GF czarny
Wymiary (mm): 80 x 20 x 3
Waga kg/szt.: 0,006

Numer arytkułu: S205AK8020

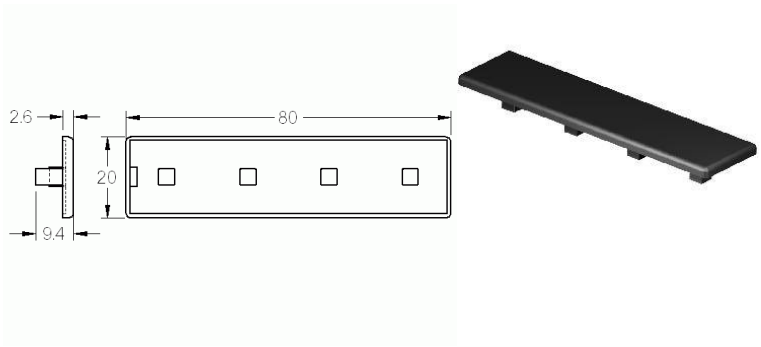

Zaślepka 5 R 20-90⁰
Materiał: PA - GF czarny
Wymiary (mm): 20 x 20 x 3
Waga kg/szt.: 0,003

Numer arytkułu: S205AKR2090

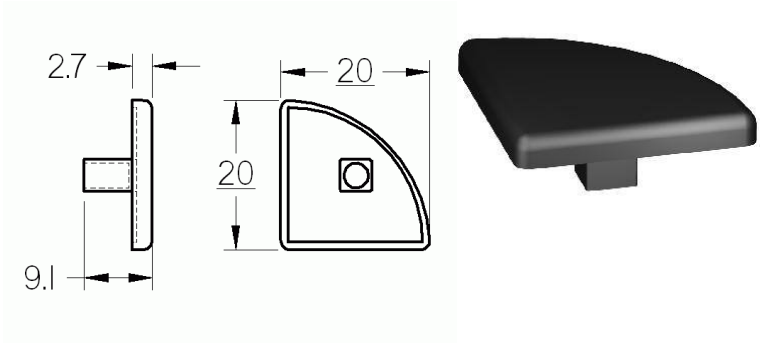

Zaślepka 5 R20x40 30⁰
Materiał: PA - GF czarny
Waga kg/szt.: 0,002

Numer arytkułu: S205AKR204030

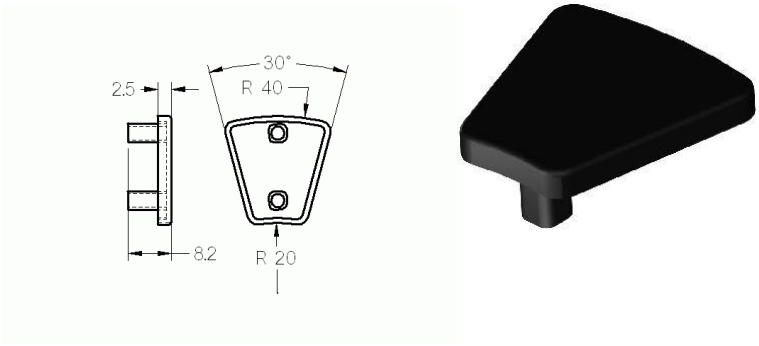

Zaślepka 5 R20x40 45⁰
Materiał: PA - GF czarny
Waga kg/szt.: 0,003

Numer arytkułu: S205AKR204045

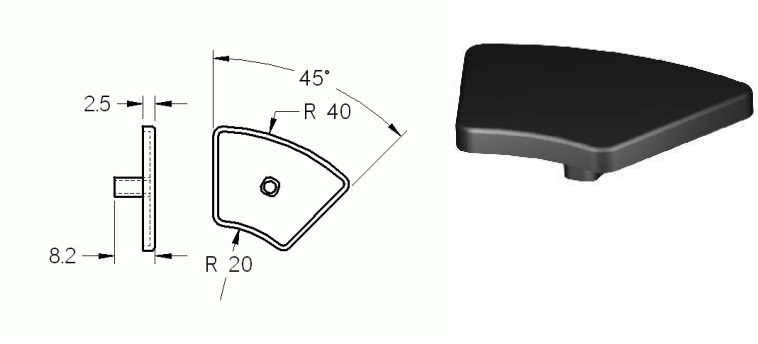

Zaślepka 5 R20x40 60⁰
Materiał: PA - GF czarny
Waga kg/szt.: 0,005

Numer arytkułu: S205AKR204060

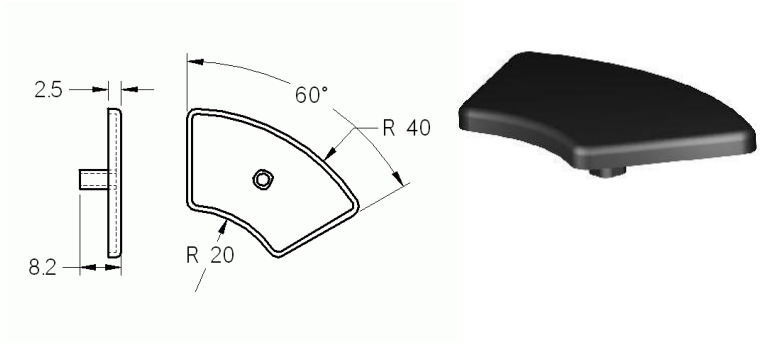

Zaślepka 5 R20x40 90⁰

Materiał: PA - GF czarny
Waga kg/szt.: 0,005

Numer arytkułu: S205AKR204090

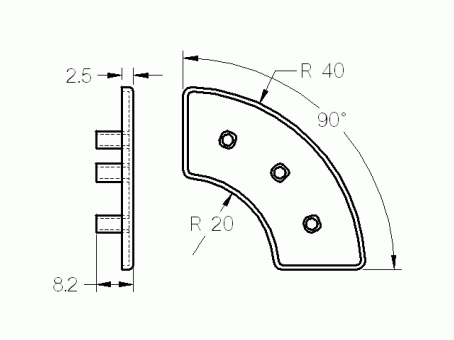



Zaślepka D 4,3 szara

Materiał: PA szary
Waga kg/szt.: 0,001

Numer arytkułu: S205ADSR8G

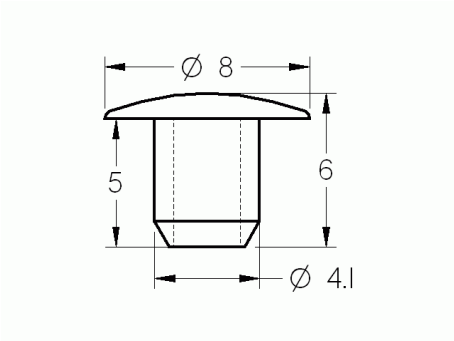



Zaślepka D 4,3 czarna

Materiał: PA czarny
Waga kg/szt.: 0,001

Numer arytkułu: S205ADSR8S

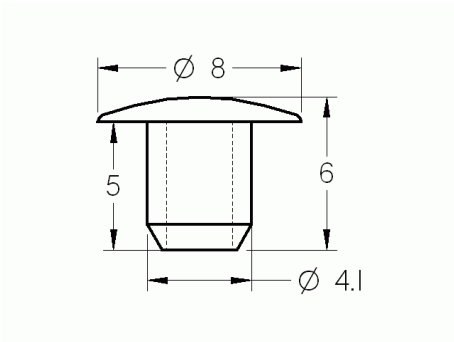



Uchwyt 5 PA 80

Materiał: PA - GF czarny
Wymiary (mm): 90 x 32 x 12
Waga kg/szt.: 0,011

Numer arytkułu: S205HGPA80

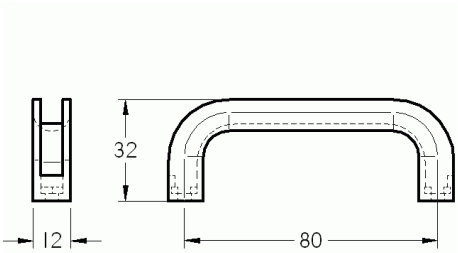



Uchwyt 5 PA 80 ESD

Materiał: PA - GF czarny
Wymiary (mm): 90 x 32 x 12
Waga kg/szt.: 0,011

Numer arytkułu: S205HGPA80ESD

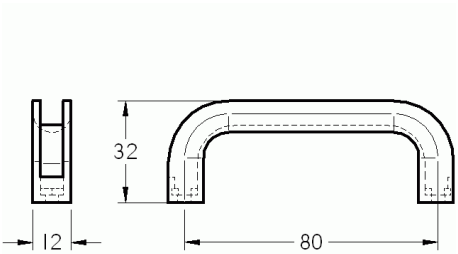



Uchwyt 5 PA 80 komplet

Materiał: PA - GF czarny
Wymiary (mm): 90 x 32 x 12
Waga kg/szt.: 0,034

Numer arytkułu: S205HGPA80S

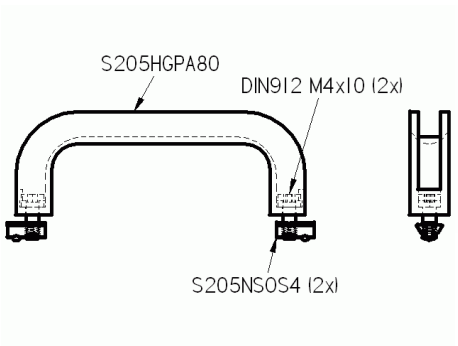



Uchwyt 5 PA 80 ESD komplet

Materiał: PA - GF czarny
Wymiary (mm): 90 x 32 x 12
Waga kg/szt.: 0,034

Numer arytkułu: S205GPA80ESDS

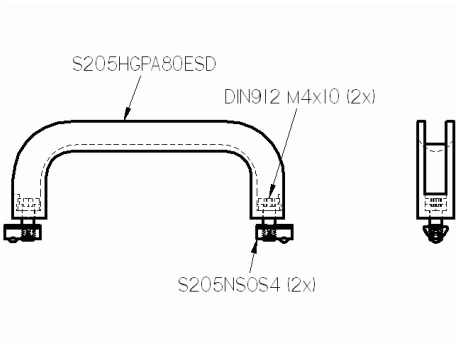



Zawias 5 PA

Materiał: PA - GF czarny
Wymiary (mm): 32 x 20 x 12
Waga kg/szt.: 0,007

Numer arytkułu: S205SCHPA

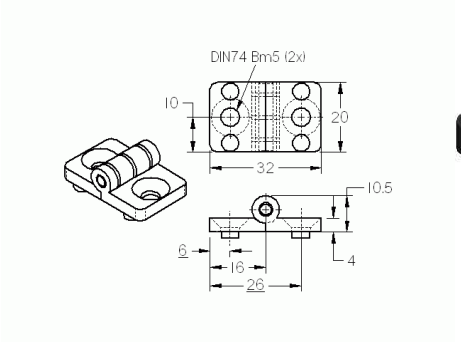



Zawias 5 PA komplet

Materiał: PA , St
Wymiary (mm): 32 x 20 x 12
Waga kg/szt.: 0,014

Numer arytkułu: S205SCHPAS

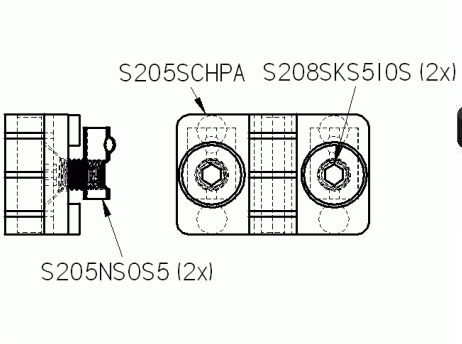



Zawias podwójny 5 PA

Materiał: PA - GF czarny
Wymiary (mm): 52 x 20 x 12
Waga kg/szt.: 0,012

Numer arytkułu: S205DSCHPA

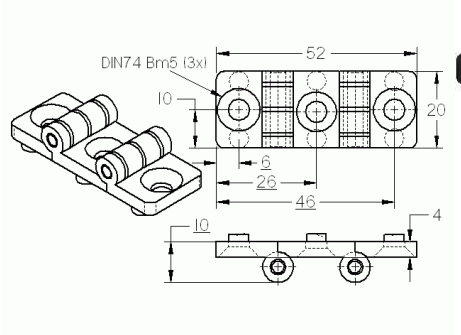



Multiblok 5 PA

Materiał: PA - GF czarny
Wymiary (mm): 12 x 12 x 12
Waga kg/szt.: 0,005

Numer arytkułu: S205MBPA

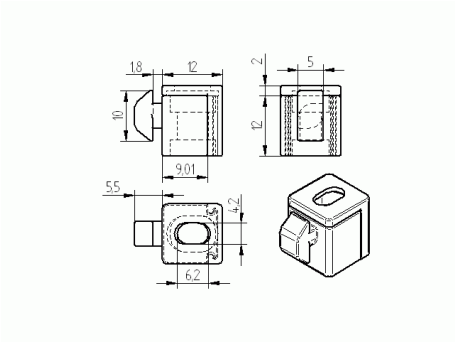



Listwa ślizgowa 5

Materiał: PA - GF czarny
Wymiary (mm): 40 x 16 x 7,9
Waga kg/szt.: 0,005

Numer arytkułu: S205ALL

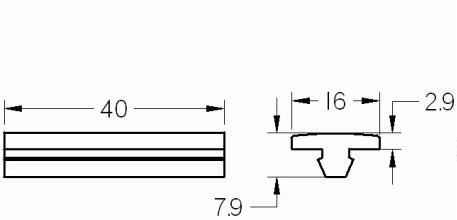



Uchwyt kablowy krzyżowy 5 PA

Materiał: PA - GF czarny
Wymiary (mm): 20 x 20 x 17
Waga kg/szt.: 0,011

Numer arytkułu: S205KKBPA

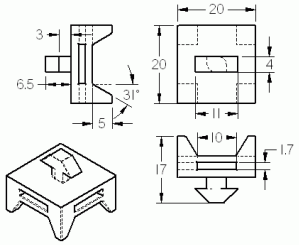



Zamek z magnesem 5 PA

Materiał: PA -GF czarny
Wymiary (mm): 15 x 28 x 14
Waga kg/szt.: 0,009

Numer arytkułu: S205MV

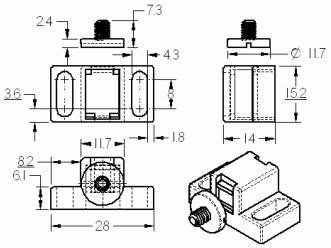



Zamek z magnesem 5 PA komplet

Materiał: PA, St
Wymiary (mm): 15 x 28 x 14
Waga kg/szt.: 0,014

Numer arytkułu: S205MVS

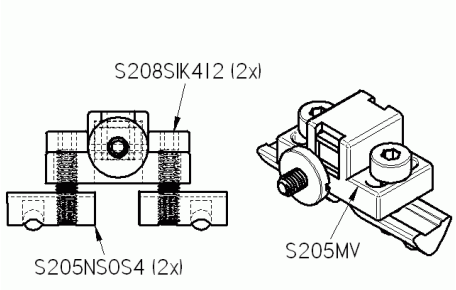

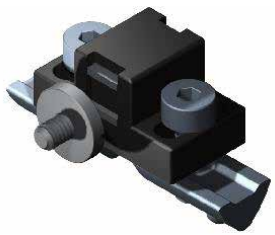

Element wyrównujący potencjały 5
Materiał: Zn
Wymiary (mm): 6,3 x 9 x 10
Waga kg/szt.: 0,001

Numer arytkułu: S205PA

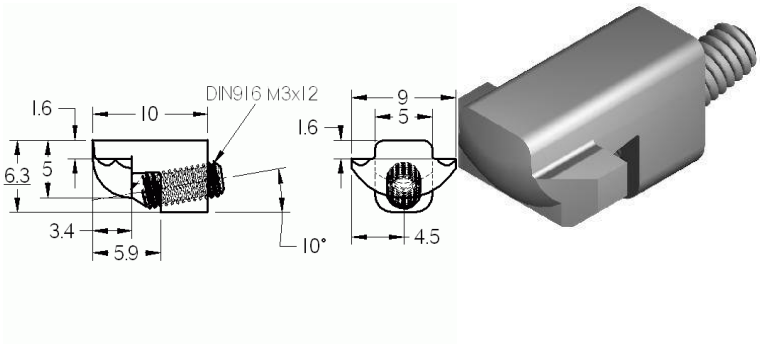

Zaślepka kątownika 5 40x40 szara

Materiał: PA - GF szary
Wymiary (mm): 57 x 20 x 3
Waga kg/szt.: 0,005

Numer arytkułu: S205WAK40GR

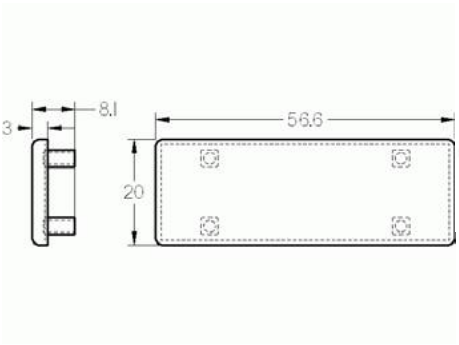



Profil maskująco-obejmujący 5 szary
Materiał: PP
Wymiary (mm): 2000 x 6,3 x 5
Waga kg/m.: 0,027

Numer arytkułu: S205EPGR

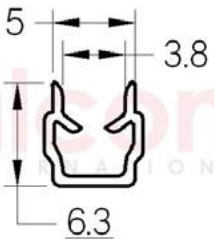



Profil maskująco-obejmujący 5 szary
Materiał: PP
Wymiary (mm): 2000 x 6,3 x 5
Waga kg/m.: 0,027

Numer arytkułu: S205EPGR

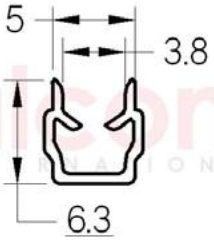



Profil zakrywający 5 16x3
Materiał: NBR
Wymiary (mm): 16 x 7
Waga kg/m.: 0,059

Numer arytkułu: S205AP163

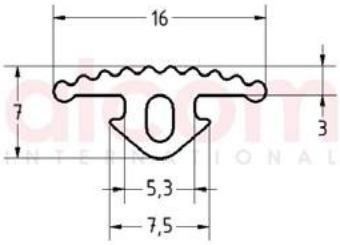



Zaślepka 5 16 x 8,5
Materiał: PA-GF
Wymiary (mm): 16 x 8,5
Waga kg/m.: 0,001

Numer arytkułu: S205AK168

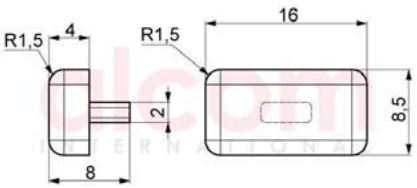



Zawias 5 20 Alu
Materiał: Aluminium
Wymiary (mm): 45 x 40
Waga kg/m.: 0,014

Numer arytkułu: S205SCHAL20

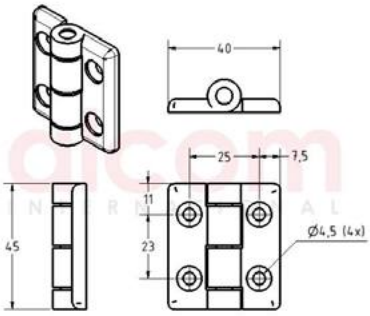



Płytka moc. el. jezdno-wsporczych 5 40x20 M8
Materiał: ZN
Wymiary (mm): 40 x 20 x 12
Waga kg/szt.: 0,052

Numer arytkułu: S205FP40208

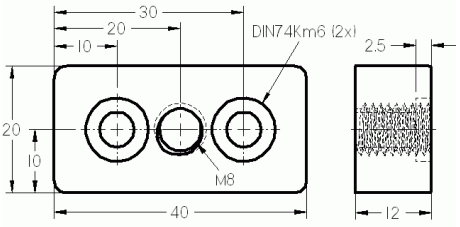



Płytka moc. el. jezdno-wsporczych 5 40x40 M8
Materiał: ZN
Wymiary (mm): 40 x 40 x 12
Waga kg/szt.: 0,100

Numer arytkułu: S205FP40408

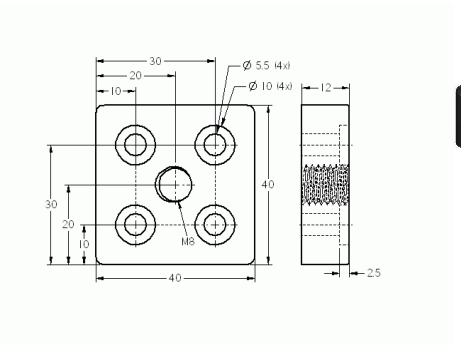



Płytka moc. el. jezdno-wsporczych 5 40x40 M10
Materiał: Zn
Wymiary (mm): 40 x 40 x 12
Waga kg/szt.: 0,099

Numer arytkułu: S205FP404010

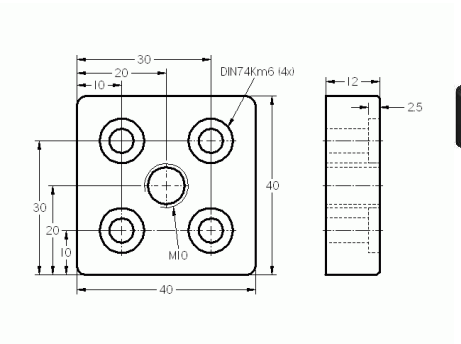



Płytka moc. el. jezdno-wsporczych 5 40x40 M12
Materiał: Zn
Wymiary (mm): 40 x 40 x 12
Waga kg/szt.: 0,097

Numer arytkułu: S205FP404012

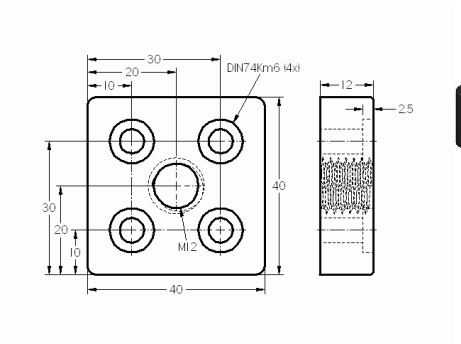



Stopka 5 D20 M5x45
Materiał: PA, St
Wymiary (mm): 20 x 45
Waga kg/szt.: 0,011

Numer arytkułu: S205SF20545

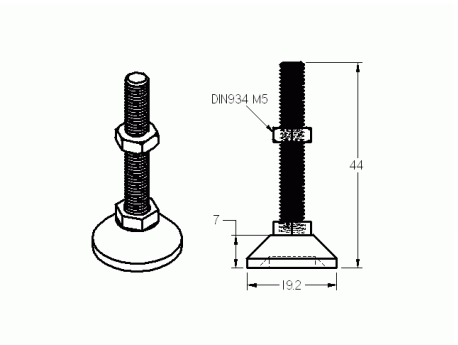



Stopka 5 D40 M8x60
Materiał: PA, St
Wymiary (mm): 40 x 60
Waga kg/szt.: 0,035

Numer arytkułu: S205SF40860

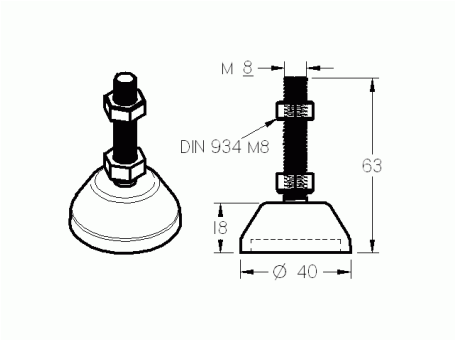



Stopka 5 D40 M8x80
Materiał: PA, St
Wymiary (mm): 40 x 80
Waga kg/szt.: 0,045

Numer arytkułu: S205SF40880

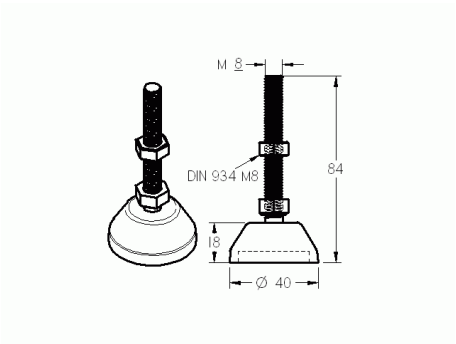



Stopka 5 D40 M8x100
Materiał: PA, St
Wymiary (mm): 40 x 100
Waga kg/szt.: 0,062

Numer arytkułu: S205SF408100

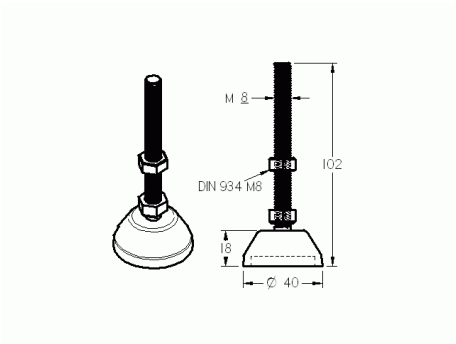



Stopka 5 D40 M10x80
Materiał: PA, St
Wymiary (mm): 40 x 80
Waga kg/szt.: 0,065

Numer arytkułu: S205SF401080

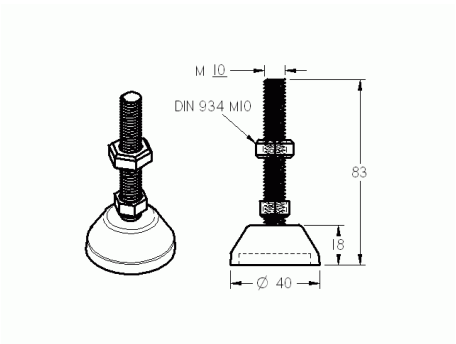



Stopka 5 D40 M12x80
Materiał: ZN
Wymiary (mm): 40 x 80
Waga kg/szt.: 0,100

Numer arytkułu: S205SF401280

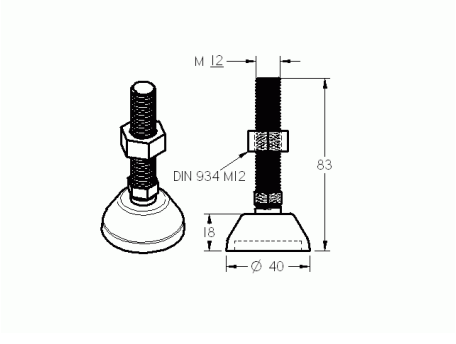



KONTAKT

Porozmawiajmy o Twojej konstrukcji

Doradzimy przy doborze profili i elementów złącznych oraz przygotujemy wycenę z cięciem na wymiar.

Alcom Systems sp. z o.o.

BIURO	ul. Szewska 6, 04-428 Warszawa
TELEFON	+48 602 768 799
E-MAIL	biuro@alcomsystems.pl
STRONA	alcomsystems.pl

Zamów w sklepie alcomsklep.pl

Ceny, dostępność i cięcie profili na wymiar 40–6000 mm.